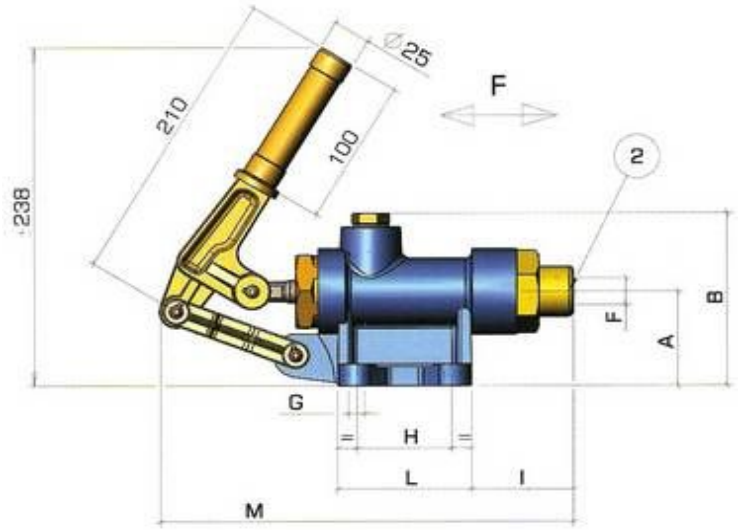

TIPO	A	B	C	D	E	F	G	H	I	L	M
GL 20-25-28-30-35	67	120	66	95	3/8" gas	1/2" gas	11	63	68	89	285
GL 40-45	71	137	71	102	1/2" gas	1/2" gas	11	73	71	104	295

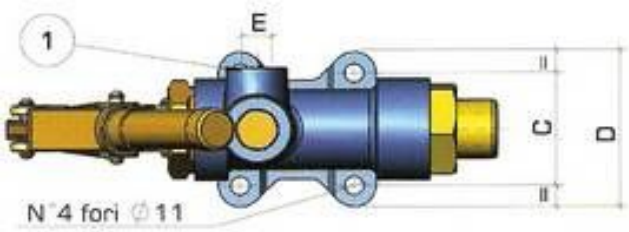

TIPO	PORTATA	PRESSIONE
GL 20	18	460
GL 25	29	320
GL 28	36	250
GL 30	42	220
GL 35	57	160
GL 40	87	120
GL 45	111	90

Peso Kg: 5,3 - 6,5
1 MANDATA
2 ASPIRAZIONE

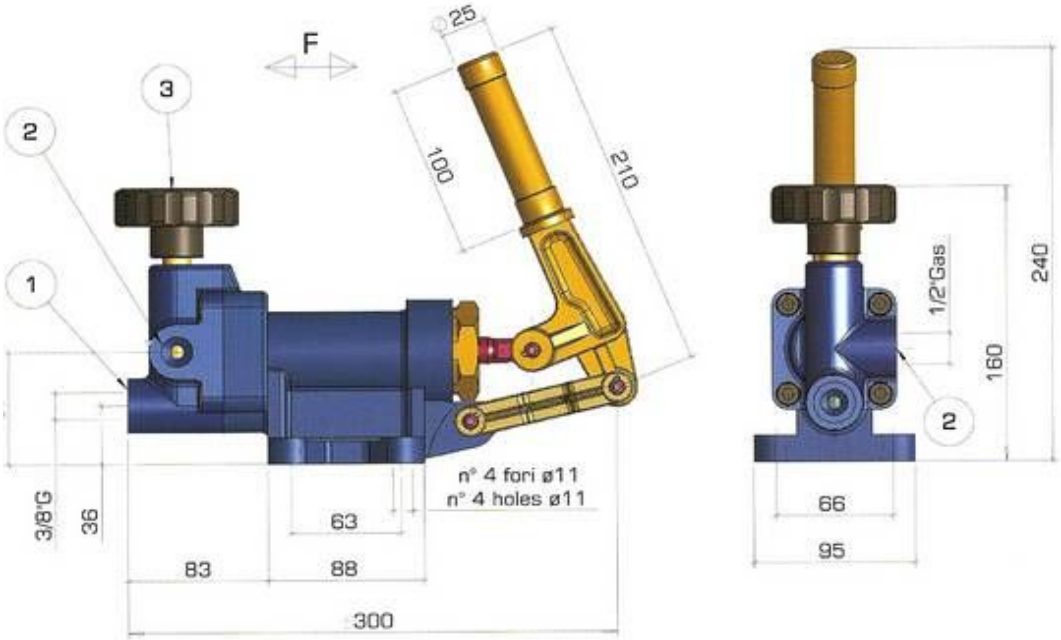

TIPO	PORTATA	PRESSIONE
GLR 20	18	460
GLR 25	29	320
GLR 28	36	250
GLR 30	42	220

Peso Kg: 6,3 - 6,5

1 MANDATA
2 ASPIRAZIONE
3 VOLANTINO DI SCARICO

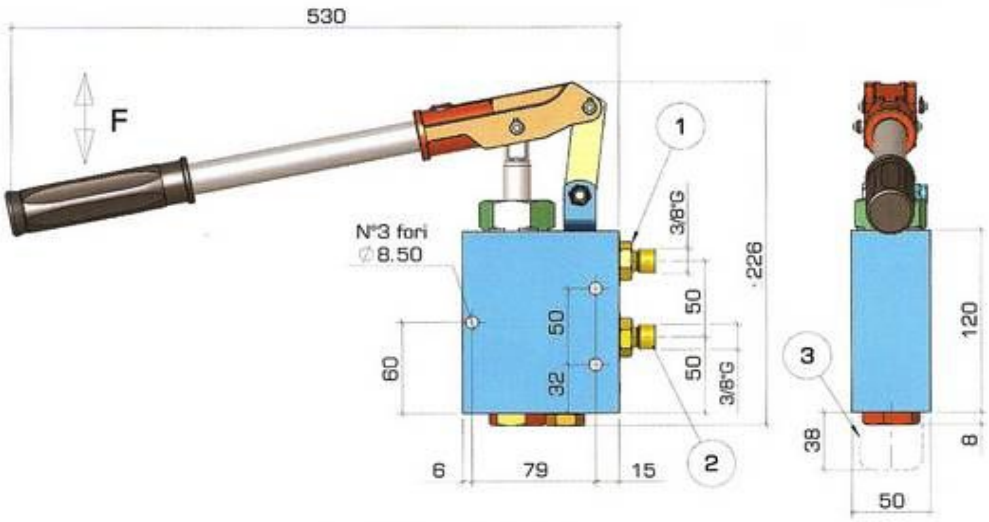

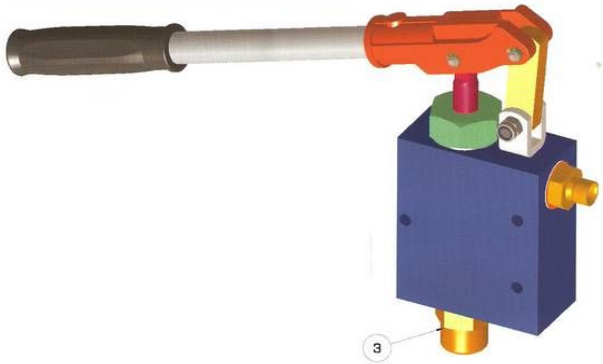

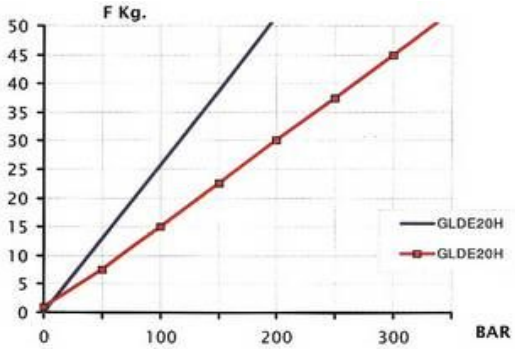

TIPO	PORTATA	PRESSIONE
GLDE 20H	16	280
GLDE 25H	25	150

1 MANDATA
2 ASPIRAZIONE
3 ASPIRAZIONE 1/2"G

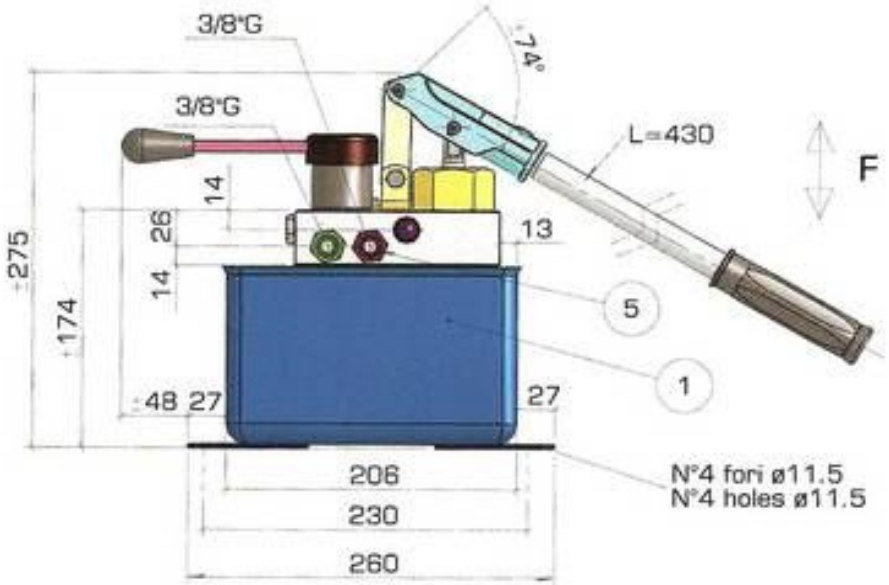

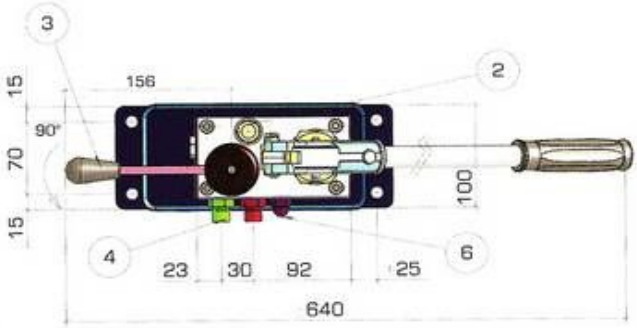

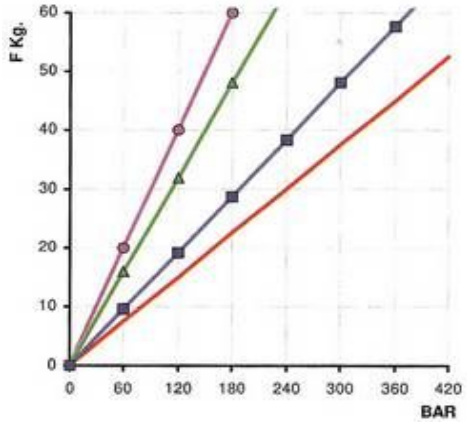

TIPO	PORTATA	PRESSIONE
GL290-17	11	380
GL290-20	16	280
GL290-25	25	180
GL290-28	32	150

Peso Kg (senza olio): 7 - 7,5

1 SERBATOIO L 2,2
2 TAPPO CARICO OLIO
3 LEVA INVERSIONE FLUSSO OLIO
4 MANDATA 1
5 MANDATA 2
6 VALVOLA DI MAX PRESSIONE

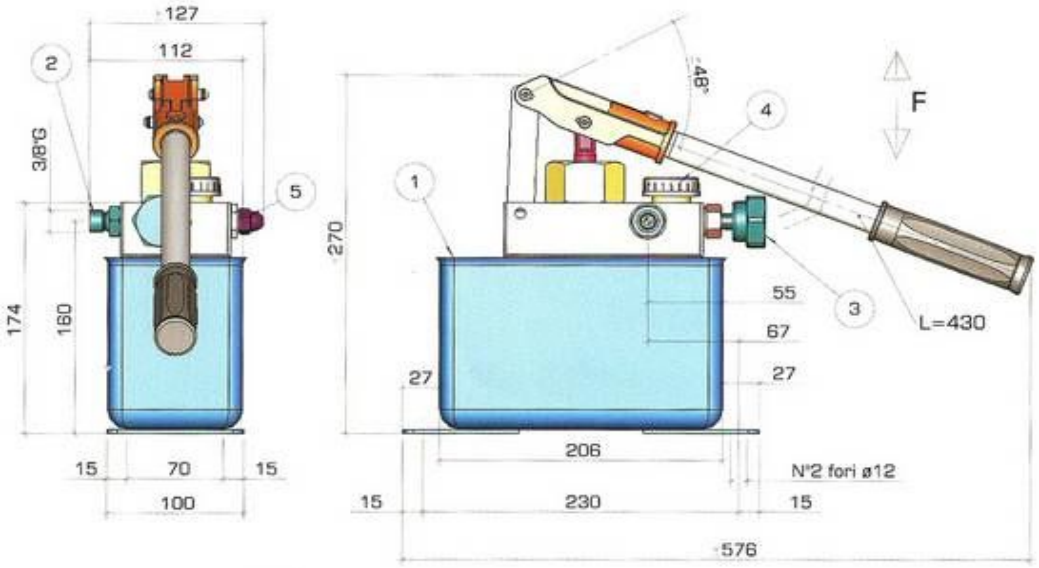

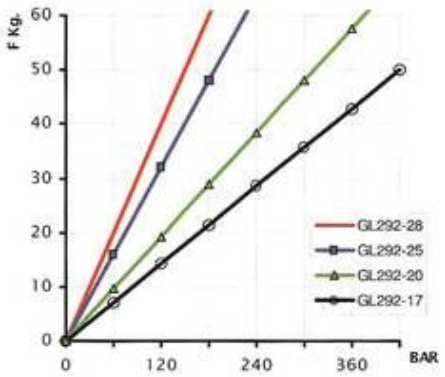

TIPO	PORTATA	PRESSIONE
GL292-17	11	380
GL292-20	16	280
GL292-25	25	180
GL292-28	32	150

Peso Kg (senza olio): 7 - 7,5

1 SERBATOIO L 2,2
2 MANDATA
3 VOLANTINO DI SCARICO
4 TAPPO CARICO OLIO
5 REGISTRO VALVOLA DI MAX

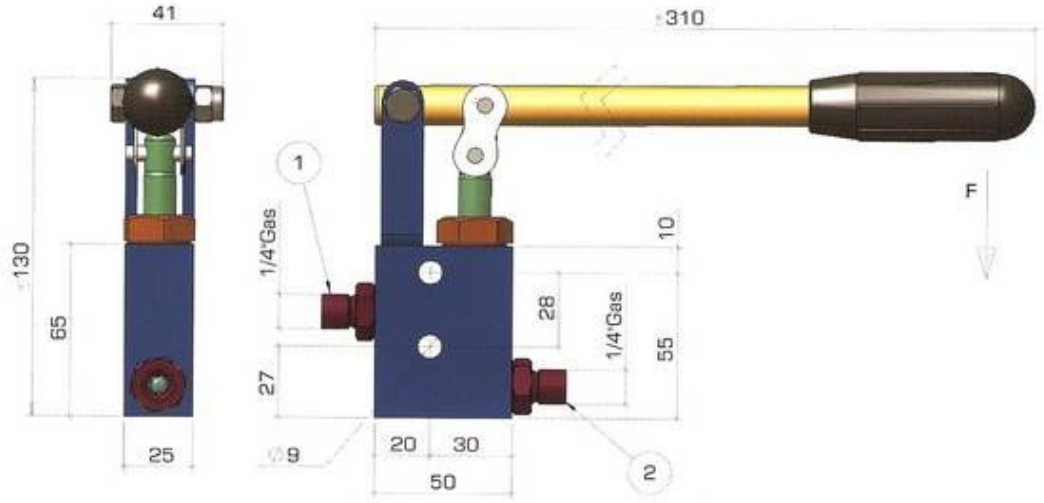

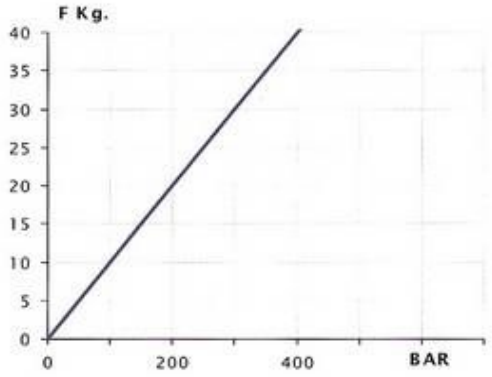

TIPO	PORTATA	PRESSIONE
GL292-17	11	380
GL292-20	16	280
GL292-25	25	180
GL292-28	32	150

Peso Kg: 1,3 Portata cc: 2,5 Pressione bar: 400

1 MANDATA
2 ASPIRAZIONE

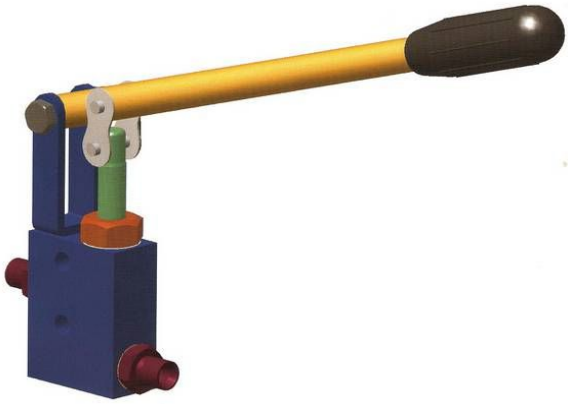

FILTRI CA

Codice:
CA160/02
CA160/1
CA160/3
CA160/6
CA200
CA200/02
CA200/1
CA200/3
CA200/6
CA200/9
CA60
CA60/1
CA60/3
CA60/6
CA80/02
CA80/03
CA80/1
CA80/3
CA80/6
CAR160/1
CAR60/1
CAR70/1

***quasi tutti i modelli e misure sono ordinabili su richiesta**

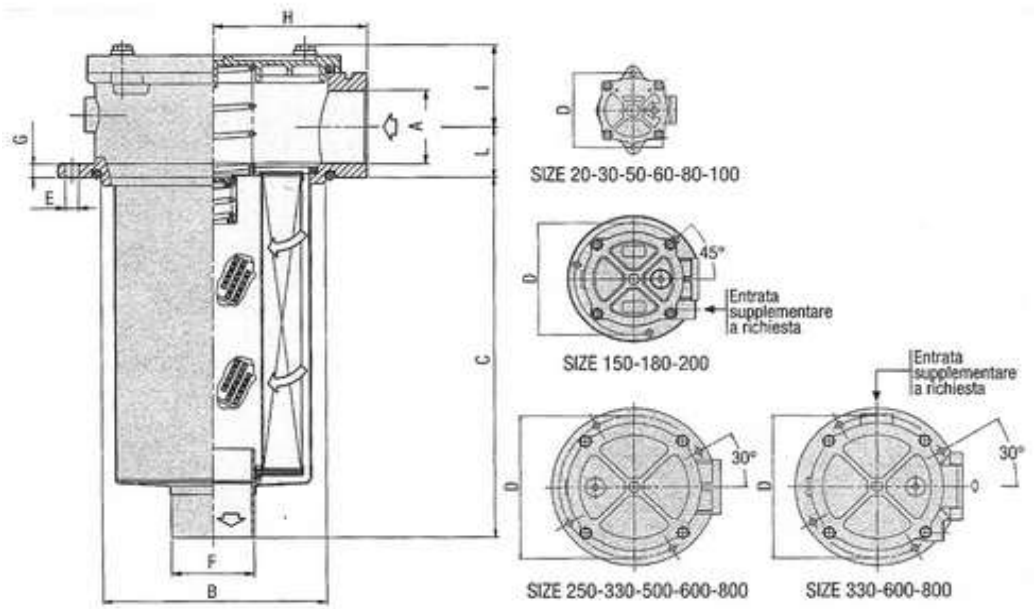

RETE METALLICA						DIMENSIONI									
90 MICRON			60 MICRON			mm									
SIZE	FILTRO COMP.	CARTUCCIA	SIZE	FILTRO COMPL.	CARTUCCIA	A	B	C	D	E	F	G	H	I	L
20	FIO 20	CR 30	**20**	FIO 20/6	CR 30/6	G 3/8	67	78	90	6.4	25	9	49	30	22
30	FIO 30	CR 30	**30**	FIO 30/6	CR 30/6	G 1/2	67	78	90	6.4	25	9	49	30	22
50	FIO 50	CR 50	**50**	FIO 50/6	CR 50/6	G 1/2	90	100	115	8.4	28	10	66	43	28
60	FIO 60	CR 60	**60**	FIO 60/6	CR 60/6	G 3/4	90	100	115	8.4	28	10	66	43	28
80	FIO 80	CR 100	**80**	FIO 80/6	CR 100/6	G 3/4	90	145	115	8.4	28	10	66	43	28
100	FIO 100	CR 100	**100**	FIO 100/6	CR 100/6	G 1	90	145	115	8.4	28	10	66	43	28
150	FIO 150	CR 180	**150**	FIO 150/6	CR 180/6	G 1	131	230	175	10.5	40	10	95	53	35
180	FIO 180	CR 180	**180**	FIO 180/6	CR 180/6	G 1 1/4	131	230	175	10.5	40	10	95	53	35
200	FIO 200	CR 201	**200**	FIO 200/6	CR 201/6	G 1 1/4	131	280	175	10.5	40	10	95	53	35
250	FIO 250	CR 250	**250**	FIO 250/6	CR 250/6	G 1 1/2	175	167	220	10.5	50	11	119	65	41
330	FIO 325	CR 325	**330**	FIO 325/6	CR 325/6	G 1 1/2	175	238	220	10.5	50	11	119	65	41
330	FIO 330	CR 330	**330**	FIO 330/6	CR 330/6	G 1 1/2	175	238	220	10.5	63.5	11	119	65	41
330	FIO 330	CR 330	**330**	FIOF 330/6	CR 330/6	FLANGIA SAE 1 1/2	174	238	220	10.5	63.5	11	126	58	48.5
500	FIO 500	CR 500	**500**	FIO 500/6	CR 500/6	G 2	175	238	220	10.5	63.5	11	119	65	41
600	FIO 600	CR 600	**600**	FIO 600/6	CR 600/6	G 2	175	293	220	10.5	63.5	11	119	65	41
600	FIO 600	CR 600	**600**	FIOF 600/6	CR 600/6	FLANGIA SAE 2	174	289	220	10.5	63.5	11	126	58	48.5
800	FIO 800	CR 800	**800**	FIO 800/6	CR 800/6	G 2	175	441	220	10.5	63.5	11	119	65	41
800	FIO 800	CR 800	**800**	FIOF 800/6	CR 800/6	FLANGIA SAE 2	174	437	220	10.5	63.5	11	126	58	48.5

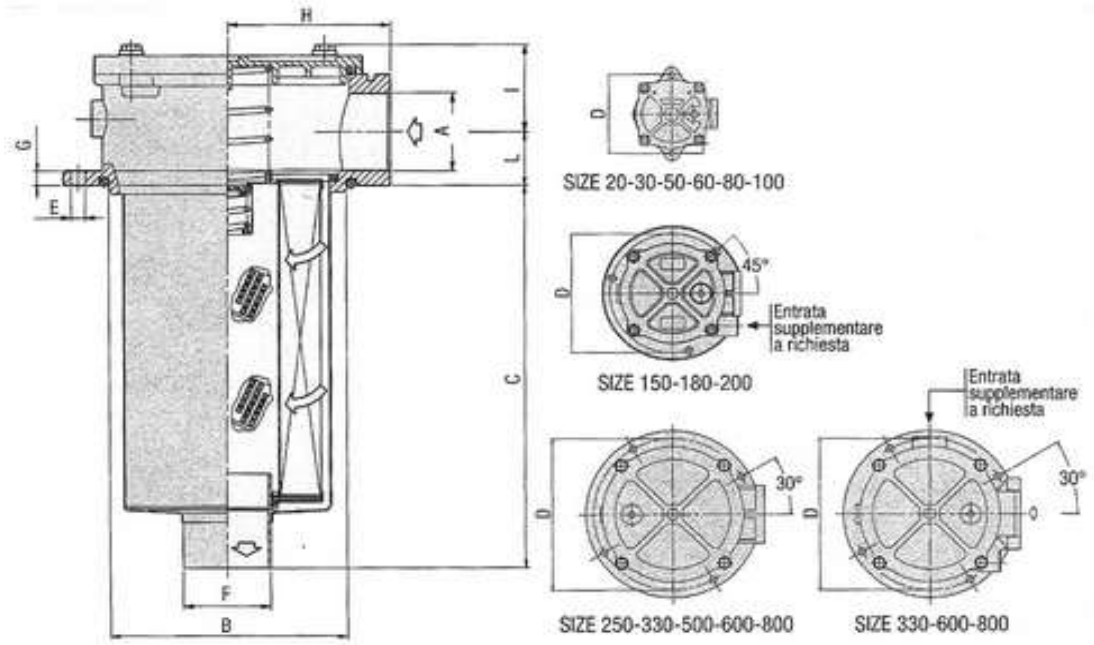

SYNTEQ						DIMENSIONI									
25 MICRON			10 MICRON			mm									
SIZE	FILTRO COMP.	CARTUCCIA	SIZE	FILTRO COMPL.	CARTUCCIA	A	B	C	D	E	F	G	H	I	L
10	FIO 20/3	CR 30/3	**10**	FIO 20/2	CR 30/2	G 3/8	67	78	90	6.4	25	9	49	30	22
15	FIO 30/3	CR 30/3	**15**	FIO 30/2	CR 30/2	G 1/2	67	78	90	6.4	25	9	49	30	22
30	FIO 50/3	CR 50/3	**30**	FIO 50/2	CR 50/2	G 1/2	90	100	115	8.4	28	10	66	43	28
35	FIO 60/3	CR 60/3	**35**	FIO 60/2	CR 60/2	G 3/4	90	100	115	8.4	28	10	66	43	28
50	FIO 80/3	CR 100/3	**50**	FIO 80/2	CR 100/2	G 3/4	90	145	115	8.4	28	10	66	43	28
60	FIO 100/3	CR 100/3	**60**	FIO 100/2	CR 100/2	G 1	90	145	115	8.4	28	10	66	43	28
90	FIO 150/3	CR 180/3	**90**	FIO 150/2	CR 180/2	G 1	131	230	175	10.5	40	10	95	53	35
110	FIO 180/3	CR 180/3	**110**	FIO 180/2	CR 180/2	G 1 1/4	131	230	175	10.5	40	10	95	53	35
130	FIO 200/3	CR 201/3	**130**	FIO 200/2	CR 201/2	G 1 1/4	131	280	175	10.5	40	10	95	53	35
140	FIO 250/3	CR 250/3	**140**	FIO 250/2	CR 250/2	G 1 1/2	175	167	220	10.5	50	11	119	65	41
180	FIO 325/3	CR 325/3	**180**	FIO 325/2	CR 325/2	G 1 1/2	175	238	220	10.5	50	11	119	65	41
180	FIO 330/3	CR 330/3	**180**	FIO 330/2	CR 330/2	G 1 1/2	175	238	220	10.5	63.5	11	119	65	41
180	FIO 330/3	CR 330/3	**180**	FIOF 330/2	CR 330/2	FLANGIA SAE 1 1/2	174	238	220	10.5	63.5	11	126	58	48.5
350	FIO 500/3	CR 500/3	**350**	FIO 500/2	CR 500/2	G 2	175	238	220	10.5	63.5	11	119	65	41
400	FIO 600/3	CR 600/3	**400**	FIO 600/2	CR 600/2	G 2	175	293	220	10.5	63.5	11	119	65	41
400	FIO 600/3	CR 600/3	**400**	FIOF 600/2	CR 600/2	FLANGIA SAE 2	174	289	220	10.5	63.5	11	126	58	48.5
500	FIO 800/3	CR 800/3	**500**	FIO 800/2	CR 800/2	G 2	175	441	220	10.5	63.5	11	119	65	41
500	FIO 800/3	CR 800/3	**500**	FIOF 800/2	CR 800/2	FLANGIA SAE 2	174	437	220	10.5	63.5	11	126	58	48.5

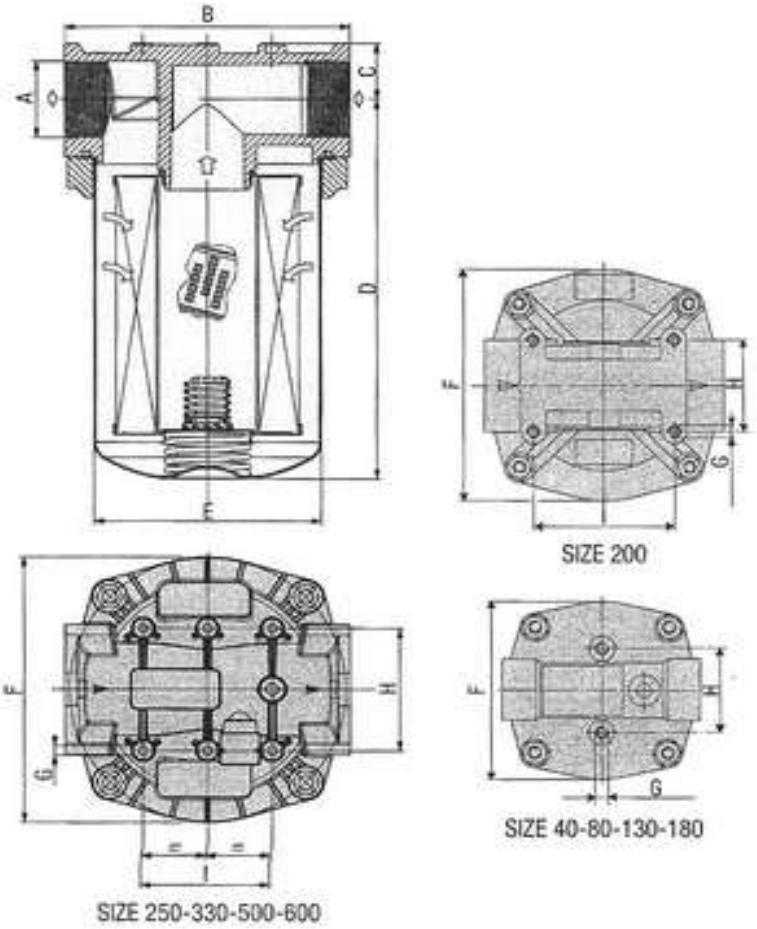

RETE METALLICA						DIMENSIONI								
90 MICRON			60 MICRON			mm								
SIZE	FILTRO COMP.	CARTUCCIA	SIZE	FILTRO COMPL.	CARTUCCIA	A	B	C	D	E	F	G	H	I
40	FLS 50	CR 50	**40**	FLS 50/6	CR 50/6	G 1/2	120	21	139	90	116	M8	54	
80	FLS 100	CR 100	**80**	FLS 100/6	CR 100/6	G 3/4	120	24	193	90	116	M8	54	
130	FLS 150	CR 125	**130**	FLS 150/6	CR 125/6	G 1	140	31	250	110	135	M8	68	
180	FLS 180	CR 180	**180**	FLS 180/6	CR 180/6	G 1 1/4	140	31	284	110	135	M8	68	
250	FLS 250	CR 220	**250**	FLS 250/6	CR 220/6	G 1 1/2	212	44	224	170	208	M8	96	96
330	FLS 330	CR 330	**330**	FLS 330/6	CR 330/6	G 1 1/2	212	44	294	170	208	M8	96	96
500	FLS 500	CR 500	**500**	FLS 500/3	CR 500/6	G 2	212	44	294	170	208	M8	96	96
250	FLS 250	CR 220	**250**	FLSF 250/6	CR 220/6	FLANGIA SAE 1 1/2	212	44	224	170	208	M8	96	96
330	FLS 330	CR 330	**330**	FLSF 330/6	CR 330/6	FLANGIA SAE 1 1/2	212	44	294	170	208	M8	96	96
500	FLS 500	CR 500	**500**	FLSF 500/6	CR 500/6	FLANGIA SAE 2	212	44	294	170	208	M8	96	96
600	FLS 800	CR 800	**600**	FLSF 800/6	CR 800/6	FLANGIA SAE 2	212	44	505	170	208	M8	96	96
200	FLS 200	CL 200	**200**	FLS 200/6	CL 200/6	G 1 1/4	152	30	237	124	152.0	M8	60	90

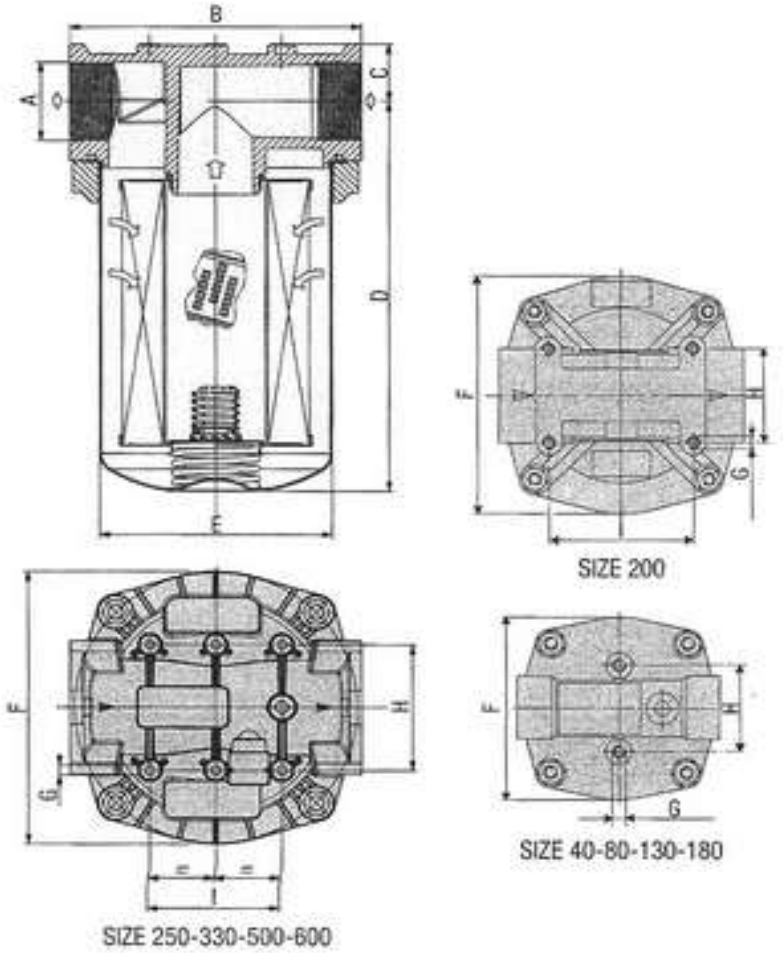

MICROCARTA						DIMENSIONI								
30 MICRON			10 MICRON			mm								
SIZE	FILTRO COMP.	CARTUCCIA	SIZE	FILTRO COMPL.	CARTUCCIA	A	B	C	D	E	F	G	H	I
35	FLS 50/3	CR 50/3	**35**	FLS 50/1	CR 50/1	G 1/2	120	21	139	90	116	M8	54	
65	FLS 100/3	CR 100/3	**65**	FLS 100/1	CR 100/1	G 3/4	120	24	193	90	116	M8	54	
110	FLS 150/3	CR 125/3	**110**	FLS 150/1	CR 125/1	G 1	140	31	250	110	135	M8	68	
130	FLS 180/3	CR 180/3	**130**	FLS 180/1	CR 180/1	G 1 1/4	140	31	284	110	135	M8	68	
160	FLS 250/3	CR 220/3	**160**	FLS 250/1	CR 220/1	G 1 1/2	212	44	224	170	208	M8	96	96
220	FLS 330/3	CR 330/3	**220**	FLS 330/1	CR 330/1	G 1 1/2	212	44	294	170	208	M8	96	96
400	FLS 500/3	CR 500/3	**400**	FLS 500/1	CR 500/1	G 2	212	44	294	170	208	M8	96	96
160	FLS 250/3	CR 220/3	**160**	FLSF 250/1	CR 220/1	FLANGIA SAE 1 1/2	212	44	224	170	208	M8	96	96
220	FLS 330/3	CR 330/3	**220**	FLSF 330/1	CR 330/1	FLANGIA SAE 1 1/2	212	44	294	170	208	M8	96	96
400	FLS 500/3	CR 500/3	**400**	FLSF 500/1	CR 500/1	FLANGIA SAE 2	212	44	294	170	208	M8	96	96
500	FLS 800/3	CR 800/3	**500**	FLSF 800/1	CR 800/1	FLANGIA SAE 2	212	44	505	170	208	M8	96	96
140	FLS 200/3	CL 200/3	**140**	FLS 200/1	CL 200/1	G 1 1/4	152	30	237	124	152.0	M8	60	90

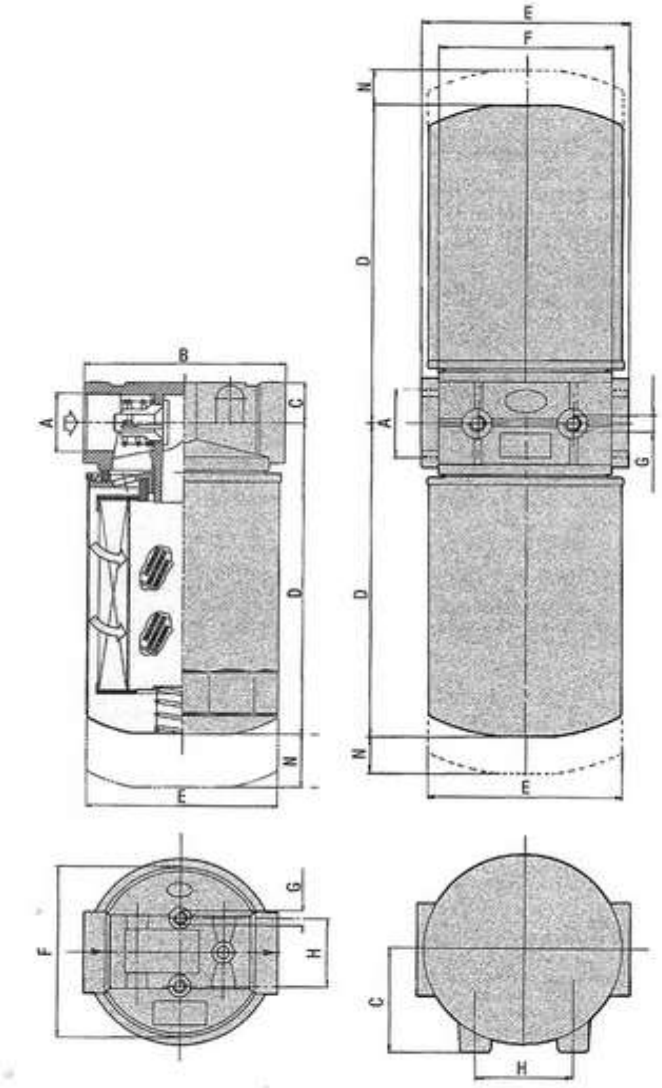

RETE METALLICA			DIMENSIONI								
60 MICRON			mm								
SIZE	FILTRO COMP.	CARTUCCIA	A	B	C	D	E	F	G	H	I
60	FRCA 60/6	CA 60/6	G 3/4	95	19	172	96	75	M8	38	20
80	FRCA 80/6	CA 80/6	G 3/4	95	19	232	96	75	M8	38	20
160	FRCA 160/6	CA 160/6	G 1 1/4	132	28	215	126	112	M8	50	24
200	FRCA 200/6	CA 200/6	G 1 1/4	132	28	263	126	112	M8	50	24
380	FRCA 380/6	CA 160/6	G 1 1/2	138	70	218	126	112	M10	65	24
400	FRCA 400/6	CA 200/6	G 1 1/2	138	70	273	126	112	M10	65	24

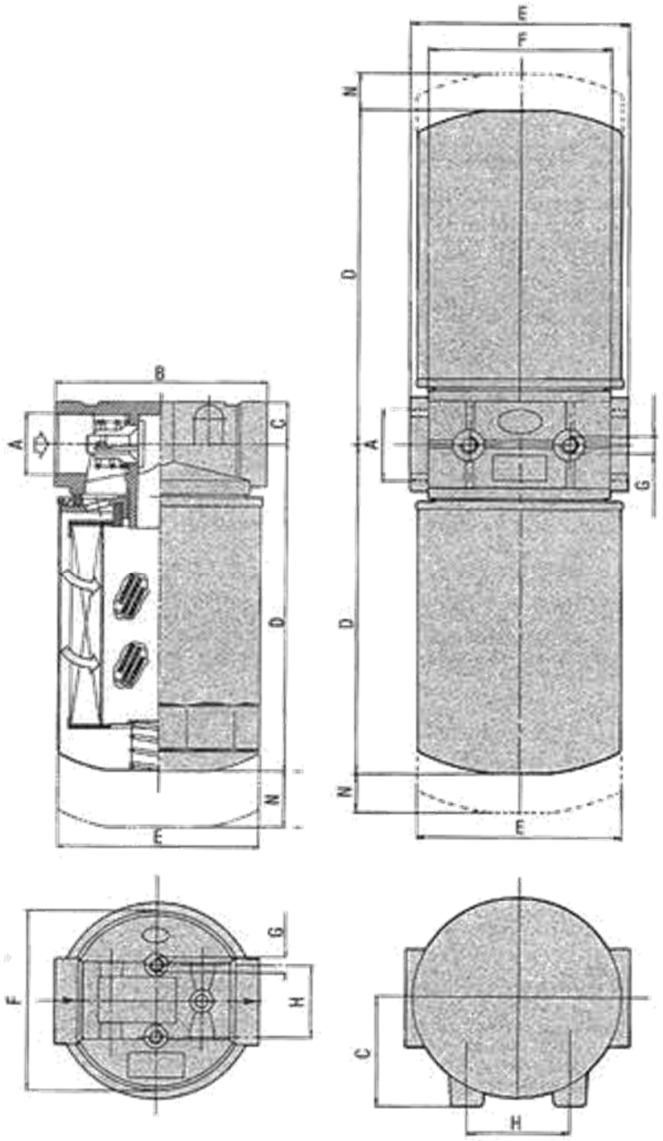

MICROCARTA						DIMENSIONI								
30 MICRON			10 MICRON			mm								
SIZE	FILTRO COMP.	CARTUCCIA	SIZE	FILTRO COMPL.	CARTUCCIA	A	B	C	D	E	F	G	H	I
60	FRCA 60/3	CA 60/3	**50**	FRCA 60/1	CA 60/1	G 3/4	95	19	172	96	75	M8	38	20
70	FRCA 80/3	CA 80/3	**60**	FRCA 80/1	CA 80/1	G 3/4	95	19	232	96	75	M8	38	20
150	FRCA 160/3	CA 160/3	**140**	FRCA 160/1	CA 160/1	G 1 1/4	132	28	215	126	112	M8	50	24
190	FRCA 200/3	CA 200/3	**160**	FRCA 200/1	CA 200/1	G 1 1/4	132	28	263	126	112	M8	50	24
340	FRCA 380/3	CA 160/3	**300**	FRCA 380/1	CA 160/1	G 1 1/2	138	70	218	126	112	M10	65	24
360	FRCA 400/3	CA 200/3	**320**	FRCA 400/3	CA 200/1	G 1 1/2	138	70	273	126	112	M10	65	24

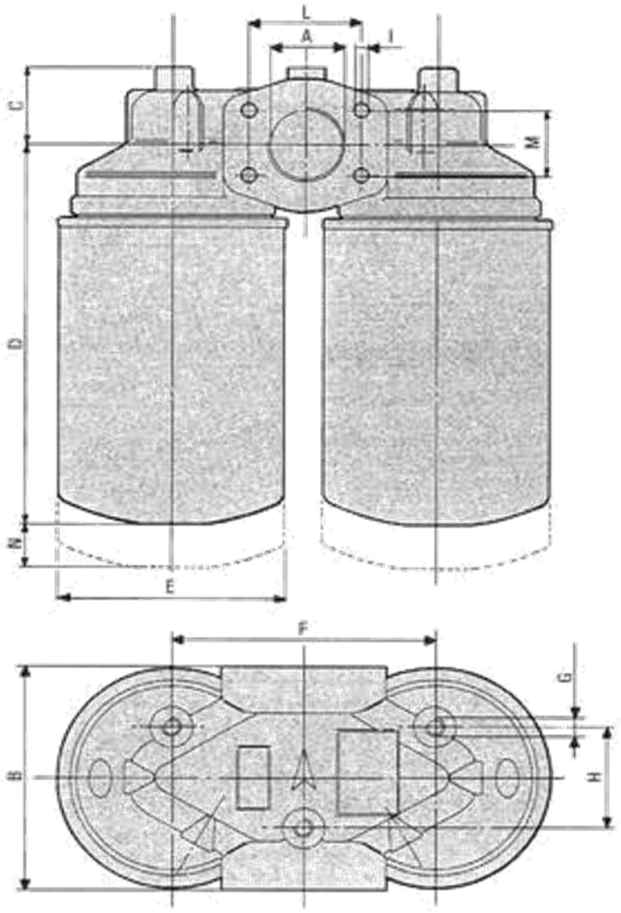

RETE METALLICA			DIMENSIONI											
60 MICRON			mm											
SIZE	FILTRO COMP.	CARTUCCIA	A	B	C	D	E	F	G	H	I	L	M	N
330	FRCA 420/6	CA 160/6	G 1 1/2	130	47	225	126	150	M10	60				24
340	FRCA 450/6	CA 200/6	G 1 1/2	130	47	280	126	150	M10	60				24
330	FRCA 420/6	CA 160/6	FLANGIA SAE 1 1/2	130	47	225	126	150	M10	60	M12	70	36	24
340	FRCA 450/6	CA 200/6	FLANGIA SAE 1 1/2	130	47	280	126	150	M10	60	M12	70	36	24

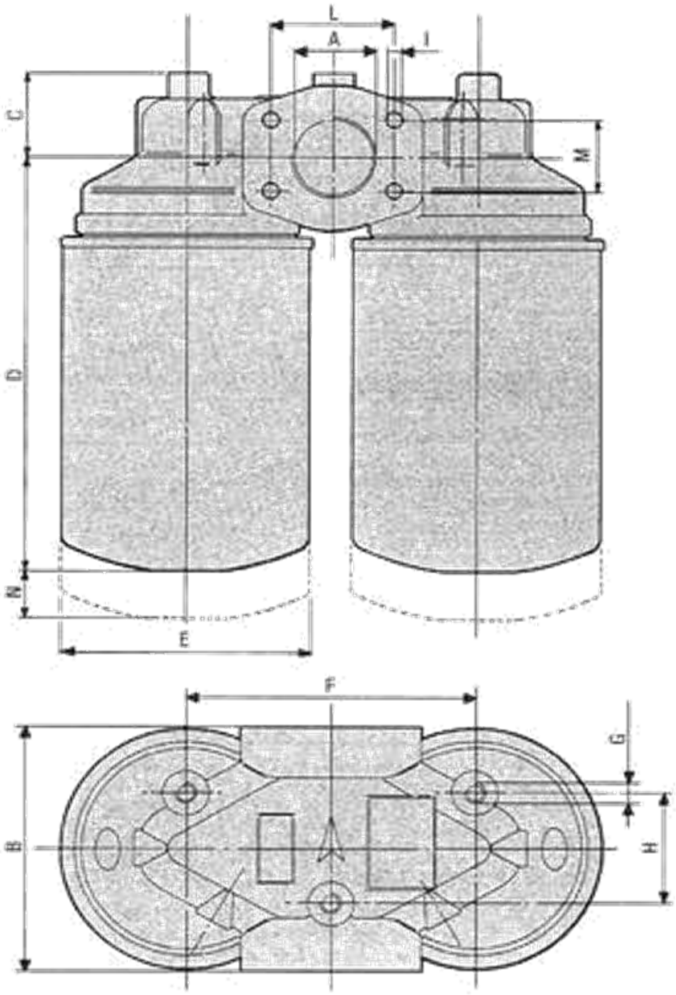

SYNTEQ						DIMENSIONI											
25 MICRON			10 MICRON			mm											
SIZE	FILTRO COMP.	CART.	SIZE	FILTRO COMP.	CART.	A	B	C	D	E	F	G	H	I	L	M	N
250	FRCA 420/3	CA 160/3	**250**	FRCA 420/02	CA 160/02	G 1 1/2	130	47	225	126	150	M10	60				24
260	FRCA 450/3	CA 200/3	**260**	FRCA 450/02	CA 200/02	G 1 1/2	130	47	280	126	150	M10	60				24
250	FRCA 420/3	CA 160/3	**250**	FRCA 420/02	CA 160/02	FLANGIA SAE 1 1/2	130	47	225	126	150	M10	60	M12	70	36	24
260	FRCA 450/3	CA 200/3	**260**	FRCA 450/02	CA 200/02	FLANGIA SAE 1 1/2	130	47	280	126	150	M10	60	M12	70	36	24

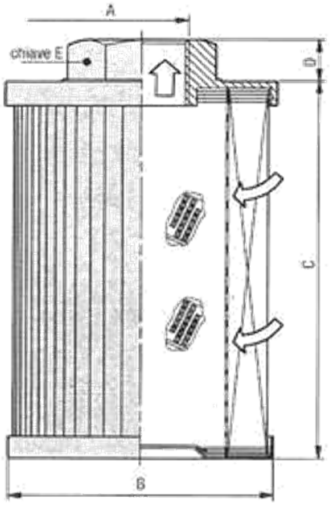

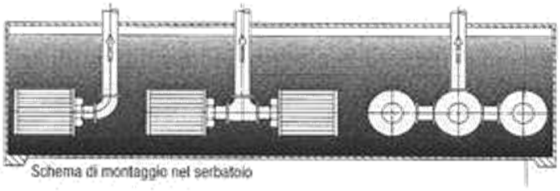

RETE METALLICA						DIMENSIONI				
250 MICRON		90 MICRON		60 MICRON		mm				
SIZE	FILTRO COMP.	SIZE	FILTRO COMPL.	SIZE	FILTRO COMPL.	A	B	C	D	E
10	FIOA 20/250	**10**	FIOA 20	**10**	FIOA 20/6	G 3/8	52	68	9	22
17	FIOA 35/250	**17**	FIOA 35	**17**	FIOA 35/6	G 1/2	69	76	12	27
25	FIOA 50/250	**25**	FIOA 50	**25**	FIOA 50/6	G 3/4	75	83	12	36
43	FIOA 85/250	**43**	FIOA 85	**43**	FIOA 85/6	G 1	95	83	14	46
45	FIOA 90/250	**45**	FIOA 90	**45**	FIOA 90/6	G 1	75	131	10	46
65	FIOA 130/250	**65**	FIOA 130	**65**	FIOA 130/6	G 1 1/4	95	172	12	60
85	FIOA 175/250	**85**	FIOA 175	**85**	FIOA 175/6	G 1 1/2	140	98	15	60
90	FIOA 180/250	**90**	FIOA 180	**90**	FIOA 180/6	G 1 1/2	95	205	12	60
110	FIOA 220/250	**110**	FIOA 220	**110**	FIOA 220/6	G 2	101	205	14	80
116	FIOA 230/250	**116**	FIOA 230	**116**	FIOA 230/6	G 2	140	138	15	80
186	FIOA 360/250	**186**	FIOA 360	**186**	FIOA 360/6	G 2	140	205	15	80
250	FIOA 500/250	**250**	FIOA 500	**250**	FIOA 500/6	G 2	140	301	15	80
300	FIOA 600/250	**300**	FIOA 600	**300**	FIOA 600/6	G 2 1/2	140	301	16	106
400	FIOA 800/250	**400**	FIOA 800	**400**	FIOA 800/6	G 3	140	301	16	106

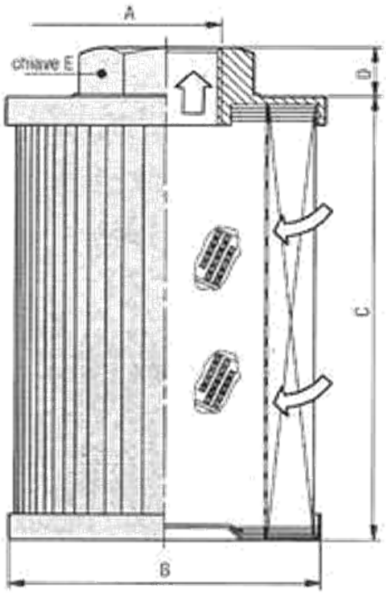

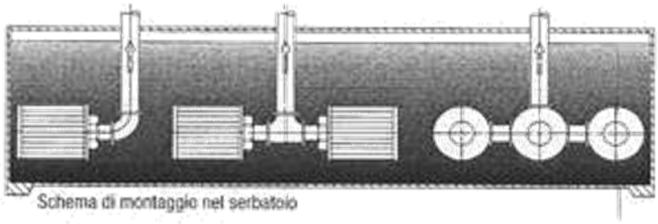

MICROCARTA		DIMENSIONI				
30 MICRON		mm				
SIZE	FILTRO COMP.	A	B	C	D	E
5	FIOA 20/3	G 3/8	52	68	9	22
9	FIOA 35/3	G 1/2	69	76	12	27
13	FIOA 50/3	G 3/4	75	83	12	36
20	FIOA 85/3	G 1	95	83	14	46
25	FIOA 90/3	G 1	75	131	10	46
35	FIOA 130/3	G 1 1/4	95	172	12	60
45	FIOA 175/3	G 1 1/2	140	98	15	60
50	FIOA 180/3	G 1 1/2	95	205	12	60
55	FIOA 220/3	G 2	101	205	14	80
60	FIOA 230/3	G 2	140	138	15	80
90	FIOA 360/3	G 2	140	205	15	80
120	FIOA 500/3	G 2	140	301	15	80
150	FIOA 600/3	G 2 1/2	140	301	16	106
200	FIOA 800/3	G 3	140	301	16	106

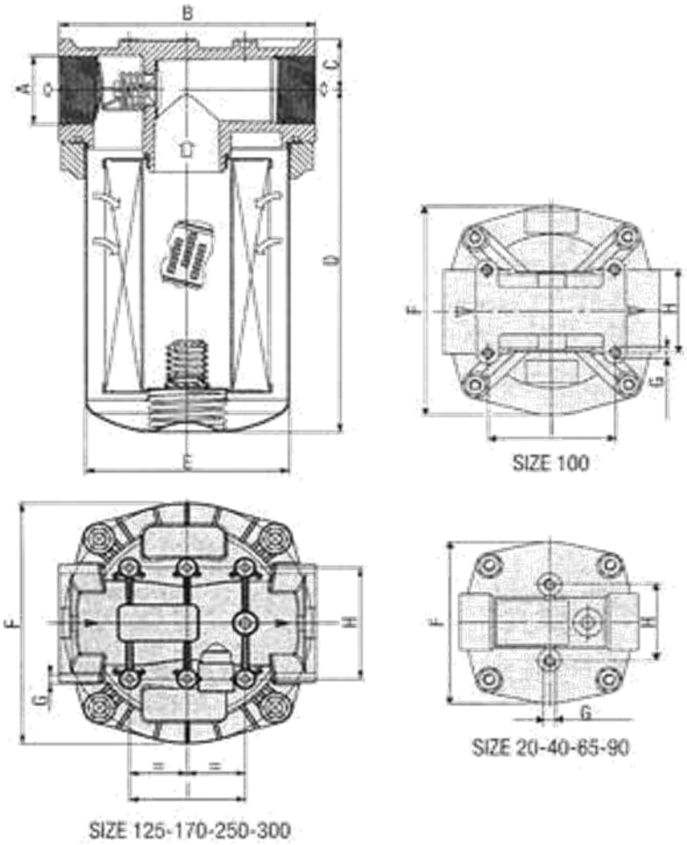

RETE METALLICA						DIMENSIONI								
90 MICRON			60 MICRON			mm								
SIZE	FILTRO COMP.	CARTUCCIA	SIZE	FILTRO COMPL.	CARTUCCIA	A	B	C	D	E	F	G	H	I
20	FLA 50	CR 50	**20**	FLA 50/6	CR 50/6	G 1/2	120	21	139	90	116	M8	54	
40	FLA 100	CR 100	**40**	FLA 100/6	CR 100/6	G 3/4	120	24	193	90	116	M8	54	
65	FLA 150	CR 125	**65**	FLA 150/6	CR 125/6	G 1	140	31	250	110	135	M8	68	
90	FLA 180	CR 180	**90**	FLA 180/6	CR 180/6	G 1 1/4	140	31	284	110	135	M8	68	
125	FLA 250	CR 220	**125**	FLA 250/6	CR 220/6	G 1 1/2	212	44	224	170	208	M8	96	96
170	FLA 330	CR 330	**170**	FLA 330/6	CR 330/6	G 1 1/2	212	44	294	170	208	M8	96	96
250	FLA 500	CR 500	**250**	FLA 500/3	CR 500/6	G 2	212	44	294	170	208	M8	96	96
125	FLAF 250	CR 220	**125**	FLAF 250/6	CR 220/6	FLANGIA SAE 1 1/2	212	44	224	170	208	M8	96	96
170	FLAF 330	CR 330	**170**	FLAF 330/6	CR 330/6	FLANGIA SAE 1 1/2	212	44	294	170	208	M8	96	96
250	FLAF 500	CR 500	**250**	FLAF 500/6	CR 500/6	FLANGIA SAE 2	212	44	294	170	208	M8	96	96
300	FLAF 800	CR 800	**300**	FLAF 800/6	CR 800/6	FLANGIA SAE 2	212	44	505	170	208	M8	96	96
100	FLA 200	CL 200	**100**	FLA 200/6	CL 200/6	G 1 1/4	152	30	237	124	152.0	M8	60	90

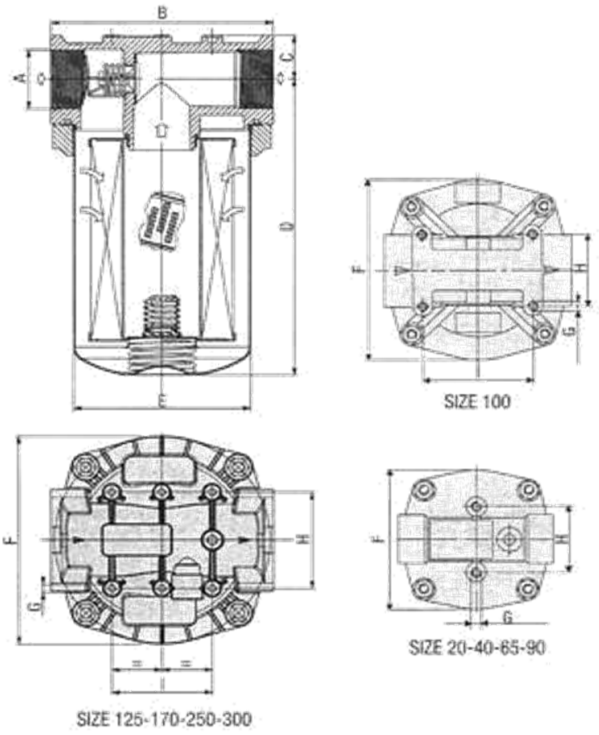

MICROCARTA						DIMENSIONI								
30 MICRON			10 MICRON			mm								
SIZE	FILTRO COMP.	CARTUCCIA	SIZE	FILTRO COMPL.	CARTUCCIA	A	B	C	D	E	F	G	H	I
15	FLA 50/03	CR 50/03	15	FLA 50/01	CR 50/01	G 1/2	120	21	139	90	116	M8	54	
30	FLA100/03	CR 100/03	30	FLA 100/01	CR 100/01	G 3/4	120	24	193	90	116	M8	54	
55	FLA 150/03	CR 125/03	55	FLA 150/01	CR 125/01	G 1	140	31	250	110	135	M8	68	
60	FLA 180/03	CR 180/03	60	FLA 180/01	CR 180/01	G 1 1/4	140	31	284	110	135	M8	68	
80	FLA 250/03	CR 220/03	80	FLA 250/01	CR 220/01	G 1 1/2	212	44	224	170	208	M8	96	96
110	FLA 330/03	CR 330/03	110	FLA 330/01	CR 330/01	G 1 1/2	212	44	294	170	208	M8	96	96
200	FLA 500/03	CR 500/03	200	FLA 500/01	CR 500/01	G 2	212	44	294	170	208	M8	96	96
80	FLAF 250/03	CR 220/03	80	FLAF 250/01	CR 220/01	FLANGIA SAE 1 1/2	212	44	224	170	208	M8	96	96
110	FLAF 330/03	CR 330/03	110	FLAF 330/01	CR 330/01	FLANGIA SAE 1 1/2	212	44	294	170	208	M8	96	96
200	FLAF 500/03	CR 500/03	200	FLAF 500/01	CR 500/01	FLANGIA SAE 2	212	44	294	170	208	M8	96	96
250	FLAF 800/03	CR 800/03	250	FLAF 800/01	CR 800/01	FLANGIA SAE 2	212	44	505	170	208	M8	96	96
70	FLAF 200/03	CL 200/03	70	FLA 200/01	CL 200/01	G 1 1/4	152	30	237	124	152.0	M8	60	90

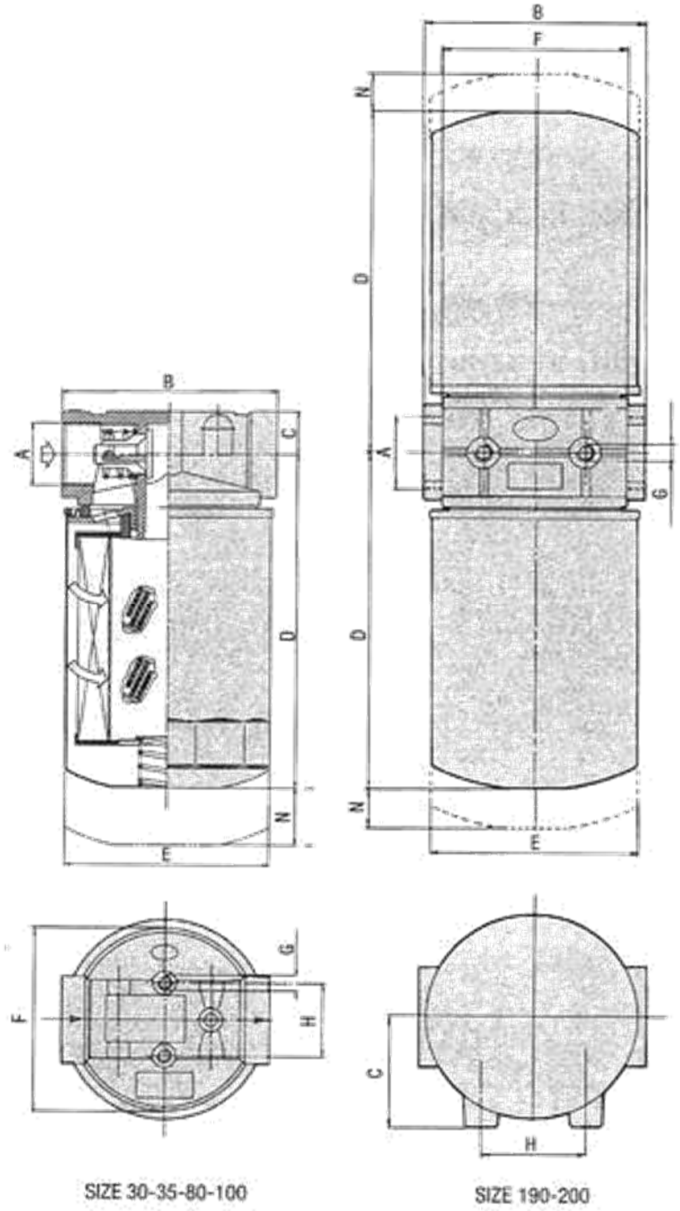

RETE METALLICA			DIMENSIONI								
60 MICRON			mm								
SIZE	FILTRO COMP.	CARTUCCIA	A	B	C	D	E	F	G	H	I
30	FACA 60/6	CA 60/6	G 3/4	95	19	172	96	75	M8	38	20
35	FACA 80/6	CA 80/6	G 3/4	95	19	232	96	75	M8	38	20
80	FACA 160/6	CA 160/6	G 1 1/4	132	28	215	126	112	M8	50	24
100	FACA 200/6	CA 200/6	G 1 1/4	132	28	263	126	112	M8	50	24
190	FACA 380/6	CA 160/6	G 1 1/2	138	70	218	126	112	M10	65	24
200	FACA 400/6	CA 200/6	G 1 1/2	138	70	273	126	112	M10	65	24

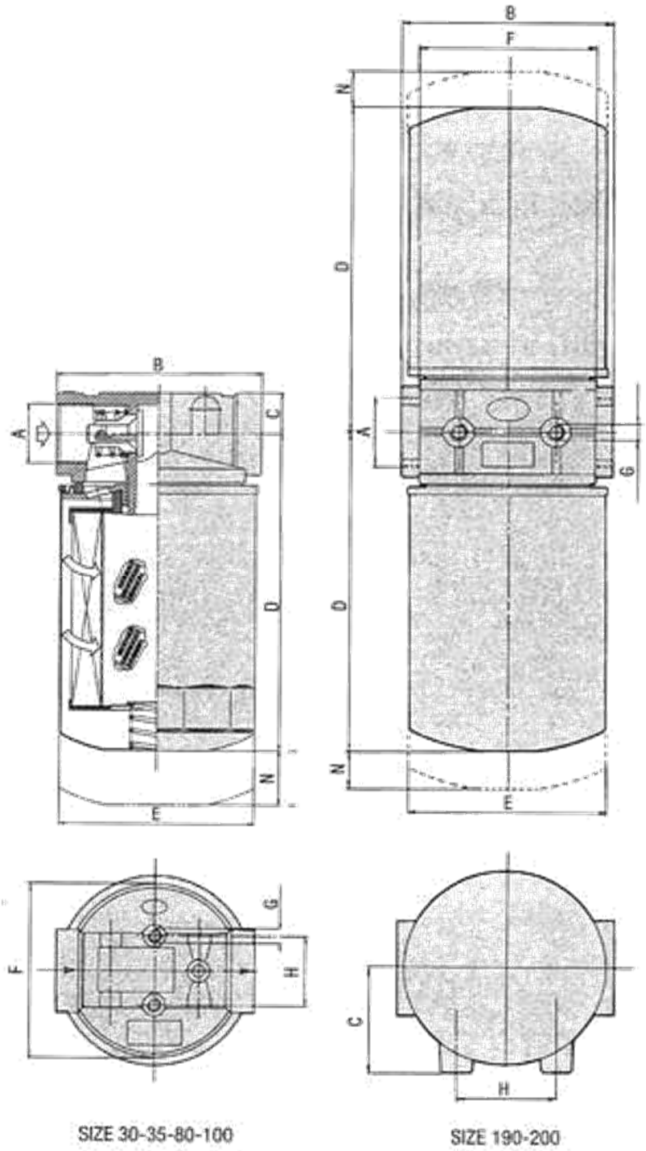

SYNTEQ						DIMENSIONI								
25 MICRON			10 MICRON			mm								
SIZE	FILTRO COMP.	CARTUCCIA	SIZE	FILTRO COMPL.	CARTUCCIA	A	B	C	D	E	F	G	H	I
15	FACA 60/3	CA 60/3	**15**	FACA 60/2	CA 60/02	G 3/4	95	19	172	96	75	M8	38	20
20	FACA 80/3	CA 80/3	**20**	FACA 80/2	CA 80/02	G 3/4	95	19	232	96	75	M8	38	20
60	FACA 160/3	CA 160/3	**60**	FACA 160/2	CA 160/02	G 1 1/4	132	28	215	126	112	M8	50	24
80	FACA 200/3	CA 200/3	**80**	FACA 200/2	CA 200/02	G 1 1/4	132	28	263	126	112	M8	50	24
150	FACA 380/3	CA 160/3	**150**	FACA 380/2	CA 160/02	G 1 1/2	138	70	218	126	112	M10	65	24
160	FACA 400/3	CA 200/3	**160**	FACA 400/2	CA 200/02	G 1 1/2	138	70	273	126	112	M10	65	24

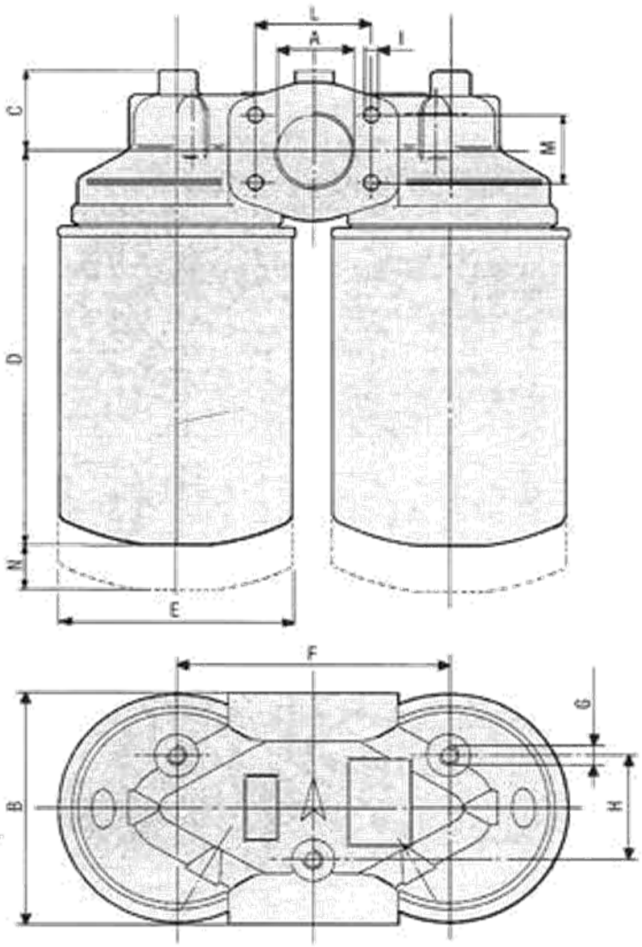

RETE METALLICA			DIMENSIONI											
60 MICRON			mm											
SIZE	FILTRO COMP.	CARTUCCIA	A	B	C	D	E	F	G	H	I	L	M	N
190	FACA 420/6	CA 160/6	G 1 1/2	130	47	225	126	150	M10	60				24
200	FACA 450/6	CA 200/6	G 1 1/2	130	47	280	126	150	M10	60				24
190	FACA 420/6	CA 160/6	FLANGIA SAE 1 1/2	130	47	225	126	150	M10	60	M12	70	36	24
200	FACA 450/6	CA 200/6	FLANGIA SAE 1 1/2	130	47	280	126	150	M10	60	M12	70	36	24

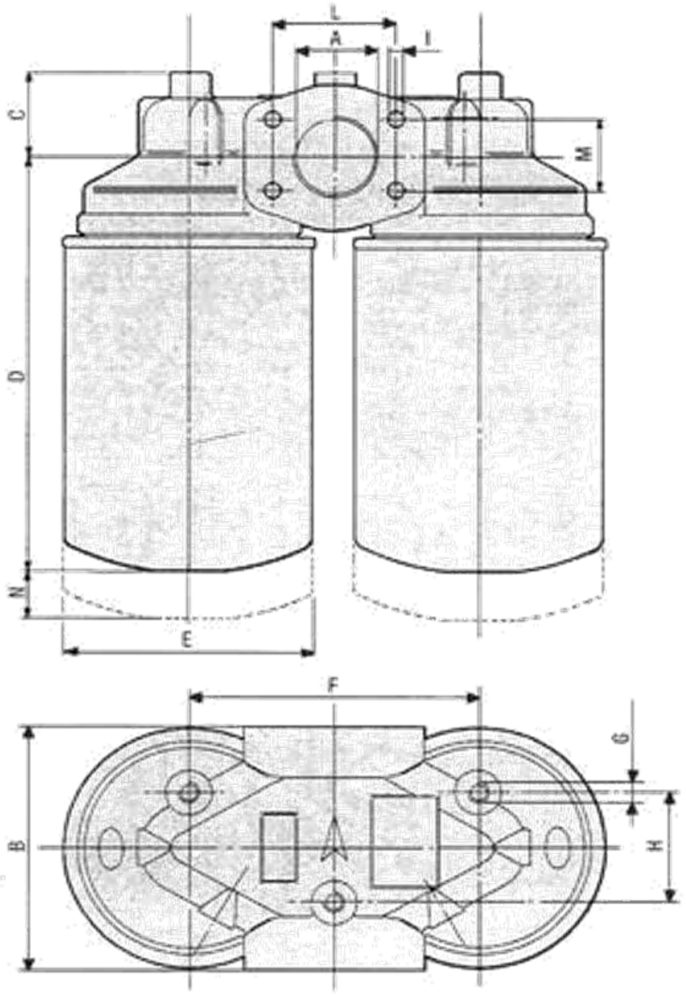

SYNTEQ						DIMENSIONI											
25 MICRON			10 MICRON			mm											
SIZE	FILTRO COMP.	CART.	SIZE	FILTRO COMP.	CART.	A	B	C	D	E	F	G	H	I	L	M	N
150	FACA 420/03	CA 160/03	**150**	FACA 420/02	CA 160/02	G 1 1/2	130	47	225	126	150	M10	60				24
160	FACA 450/03	CA 200/03	**160**	FACA 450/02	CA 200/02	G 1 1/2	130	47	280	126	150	M10	60				24
150	FACA 420/03	CA 160/03	**150**	FACA 420/02	CA 160/02	FLANGIA SAE 1 1/2	130	47	225	126	150	M10	60	M12	70	36	24
160	FACA 450/03	CA 200/03	**160**	FACA 450/02	CA 200/02	FLANGIA SAE 1 1/2	130	47	280	126	150	M10	60	M12	70	36	24

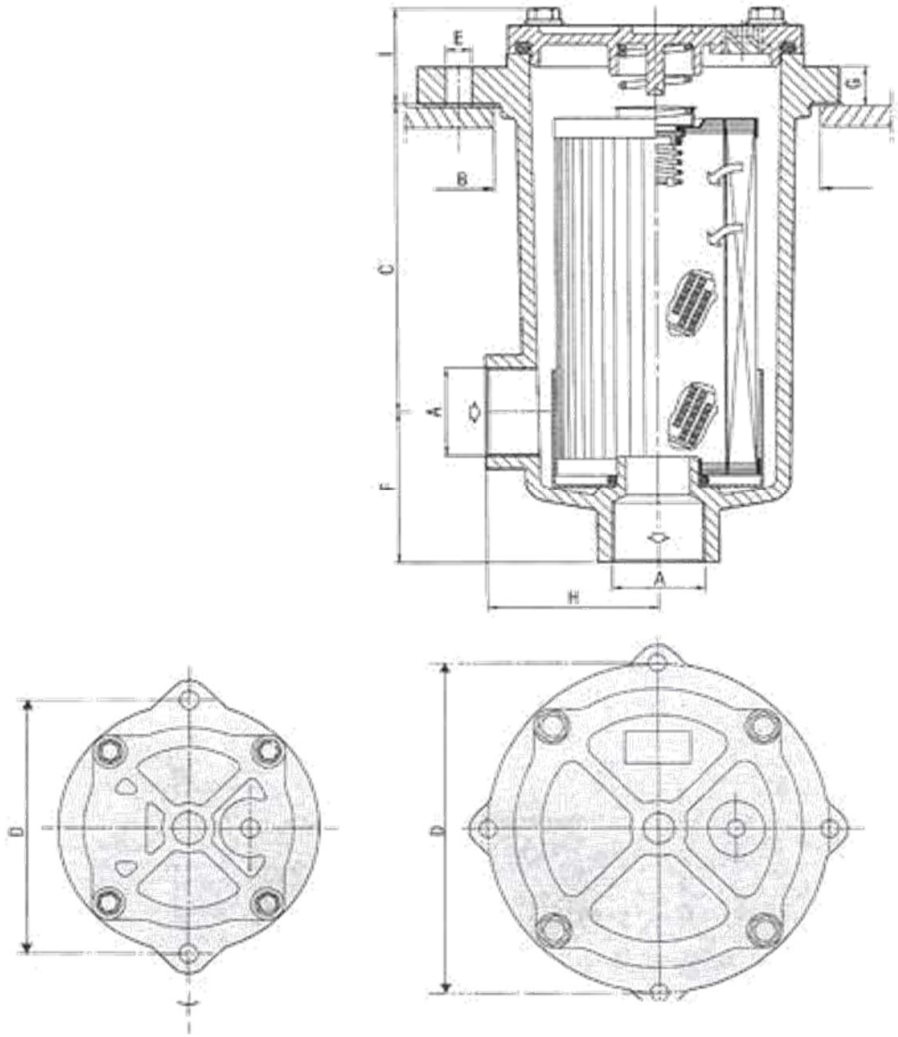

RETE METALLICA						DIMENSIONI								
90 MICRON			60 MICRON			mm								
SIZE	FILTRO COMP.	CARTUCCIA	SIZE	FILTRO COMPL.	CARTUCCIA	A	B	C	D	E	F	G	H	I
15	FIR 30	CR 30	**15**	FIR 30/6	CR 30/6	G 1/2	88	61	100	7	40	11	49	29
30	FIR 60	CR 60	**30**	FIR 60/6	CR 60/6	G 3/4	110	68	126	9	52	14	59	36
50	FIR 100	CR 100	**50**	FIR 100/6	CR 100/6	G 1	110	110	126	9	54	14	59	36
90	FIR 180	CR 180	**90**	FIR 180/6	CR 180/6	G 1 1/4	156	176	175	9	63	18	83	48
170	FIR 330	CR 330	**170**	FIR 330/6	CR 330/6	G 1 1/2	204	174	220	9	71	20	108	53
250	FIR 500	CR 500	**250**	FIR 500/6	CR 500/6	G 2	204	168	220	9	78	20	108	53

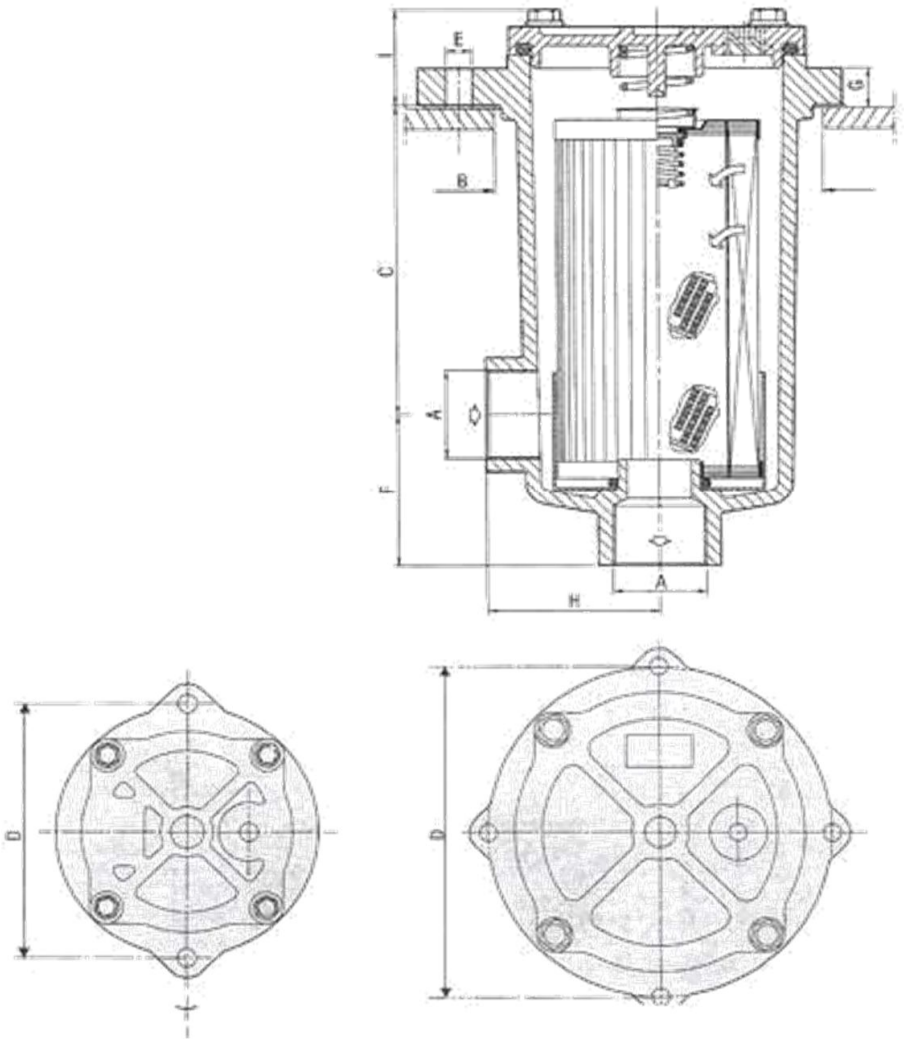

SYNTEQ						DIMENSIONI								
25 MICRON			10 MICRON			mm								
SIZE	FILTRO COMP.	CARTUCCIA	SIZE	FILTRO COMPL.	CARTUCCIA	A	B	C	D	E	F	G	H	I
8	FIR 30/03	CR 30/03	**8**	FIR 30/02	CR 30/02	G 1/2	88	61	100	7	40	11	49	29
15	FIR 60/03	CR 60/03	**15**	FIR 60/02	CR 60/02	G 3/4	110	68	126	9	52	14	59	36
30	FIR 100/03	CR 100/03	**30**	FIR 100/02	CR 100/02	G 1	110	110	126	9	54	14	59	36
55	FIR 180/03	CR 180/03	**55**	FIR 180/02	CR 180/02	G 1 1/4	156	176	175	9	63	18	83	48
90	FIR 330/03	CR 330/03	**90**	FIR 330/02	CR 330/02	G 1 1/2	204	174	220	9	71	20	108	53
180	FIR 500/03	CR 500/03	**180**	FIR 500/02	CR 500/02	G 2	204	168	220	9	78	20	108	53

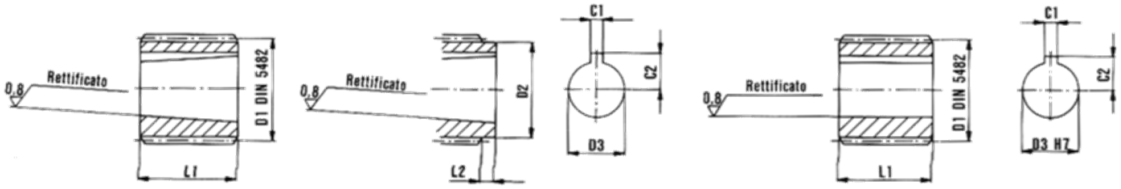

RIFERIMENTO POMPE	SIGLA	MATRICOLA	D1	N° DENTI	D2	D3		L1	L2	C1	C2
5	BF1/05	31000200	20x17	12		6		7		2	4
T05	BF1/06	31000500				7		9			4.6
1	BF1-1	31000400				7.78	1:8	14.5		2.4	5.8
1C	BF1C	31000300				12		13.5		3	7.5
1	BF2/1-1	31001000	25x22	14		7.78	1:8	14.5		2.4	5.8
1C	BF2/1C	31001500				12		13.5		3	7.5
1M	BF2/1M	31001200				11.80	1:08	16			8.5
2	BF2	31000700				14.30		22		3,2	9,3
2T	BF2T	31000800			21			22,5	2	4	9,1
2	BF2Z15	31001900	28x25	15				22		3,2	9,7
2T	BF2TZ15	31002000								4	
2	BF2,5/2	31003300	32x28	17						3,2	
2T	BF2,5/2T	31003000								4	
3	BF2,5	31002300				18.61		26			11,6
2	BF3/2	31003900	35x31	18		14.30		22		3,2	9,7
2T	BF3/2T	31004000								4	
3	BF3	31003500				18.61		26			12,5
2	BF3,5/2	31005600	40x36	20		14.30		22		3,2	9,7
2T	BF3,5/2T	31006200								4	
3	BF3,5/3	31005800				18.61		26			12,5
3.5	BF3,5	31005400				21.08		32		4,8	15,1
2	BF4/2	31007000	48x44	23		14.30		22		3,2	9,7
2T	BF4/2T	31007100								4	
3	BF4/3	31007200				18.61		26			12,5
3.5	BF4/3,5	31007300				21.08		32		4,8	15,1
4	BF4	31006600				27.61		42		6,4	18,7

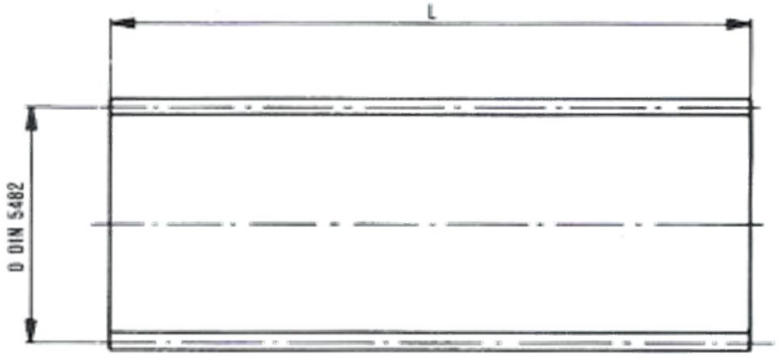

SIGLA	MATRICOLA	D DIN 5482	N° DENTI	L (mm)
Cannello Z : 12	34101100	20x17	12	300
Cannello Z : 14	34100200	25x22	14	
Cannello Z : 15	34100300	28x25	15	
Cannello Z : 17	34101300	32x28	17	
Cannello Z : 18	34100400	35x31	18	
Cannello Z : 20	34100500	40x36	20	
Cannello Z : 23	34100700	48x44	23	
Cannello Z : 24	34100800	50x45	24	
Cannello Z : 27	34100900	58x53	27	
Cannello Z : 33	34101000	72x66	33	
Cannello Z : 36	34102300	80x74	36	
Cannello Z : 44	34102400	100x94	44	

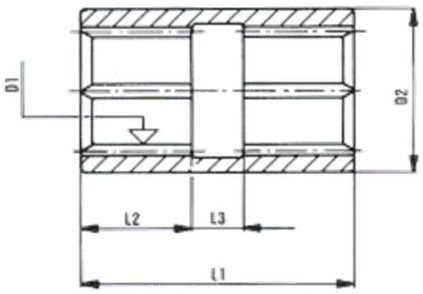

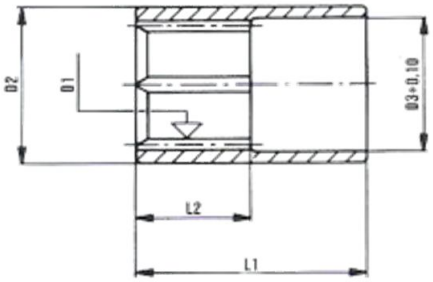

SIGLA	MATRICOLA	D1	N° DENTI	D2	D3	L1	L2	L3
BFM1	31200500	20x17	12	25	20,5	50	25	
BFM2	31200600	25x22	14	32	25,5	60	30	
BFM2 doppio	31200700						20	20
BFM2Z15	31201300	28x25	15	34	28,5		30	
BFM2,5	31200800	32x28	17	39	32,5			
BFM3	31200900	35x31	18	42	35,5			
BFM3 doppio	31201000			44		71	29,5	12
BFM3,5	31201100	40x36	20	49,5	40,5	66	33	
BFM4	31201200	48x44	23	62	48,5	90	42	

Gr. 1	0,5 – 1 Kgm
Gr. 2	0,5 – 1 Kgm
Gr. 3	0,5 – 1,5 Kgm
Gr. 3,5	0,5 – 1,5 Kgm
Gr. 4	1 – 2 Kgm

Coppie di serraggio per semigiunti elastici
Tightening torque
Couples de serrage
Verschraubungsmoment

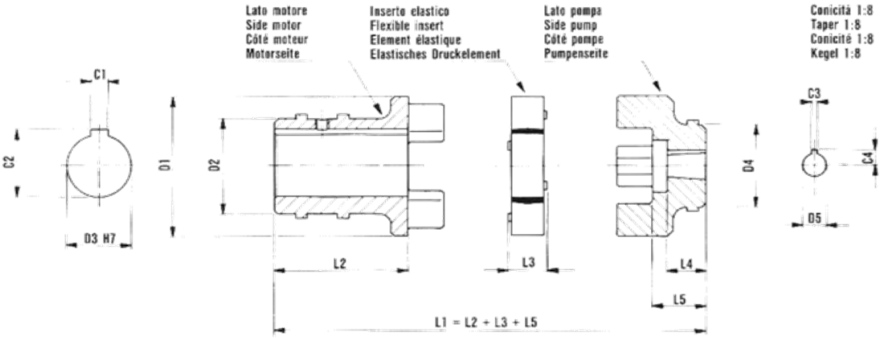

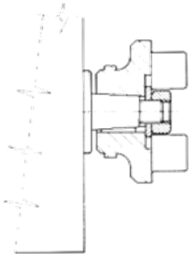

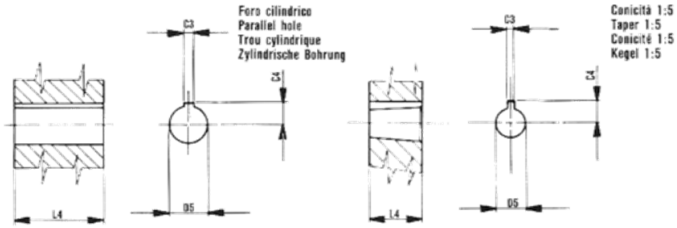

RIF.		GIUNTO				SEMIGIUNTO LATO MOTORE						INSERTO ELASTICO		SEMIGIUNTO LATO POMPA							
		SIGLA	MATRICOLA	D1	L1	MATRICOLA	D2	D3	L2	C1	C2	MATRICOLA	L3	MATRICOLA	D4	D5		L4	L5	C3	C4
05	71	HE1	10200001	43	65	31303200	29	14	29,5	5	16.1	39200300	16	31305300	20	6		10	19,5	2	4
T05		HE21	10200019											31305400		7					4,6
I		HE21	10200002		62									31303100	28	7,50	1:8	16,5	16,5	2,4	5,7
IC		HE3	10200003		61.5									31305200		12		16	16	3	7,6
IM		HE4	10200004		62									31305100		11,87	1.8				8,4
ZBI		HE101	10200044											31305000		7,60	1:5	12	16,5	2	5,7
2		HE55	10200091	63	74.5	31323400	44	14	33,5	5	16.1	39200400	19	31301800	36	14,30	1:8	22	22	3,2	9,7
2T		HE56	10200092											31302200						4	
5	80	HE5	10200005	43	81	31303300	36	19	45,5	6	21,6	39200300	16	31305300	20	6		10	19,5	2	4
T05		HE22	10200020											31305400		7					4,6
I		HE6	10200006		78									31303100	28	7,50	1:8	16,5	16,5	2,4	5,7
IC		HE7	10200007		77.5									31305200		12		16	16	3	7,6
IM		HE8	10200008		78									31305100		11,87	1:8				8,4
ZBI		HE103	10200045											31305000		7,60	1:5	12	16,5	2	5,7
I		HE45	10200041	63	86.5	31302600	37	19	44,5	6	21,7	39200400	19	31301700	30	7,59	1:8	16	23	2,4	5,7
IC		HE44	10200040											31302300		12				3	7,6
IM		HE40	10200036											31301900		11,80	1:8				8,5
2		HE46	10200042		85.5									31301800	36	14,30		22	22	3,2	9,7
2T		HE47	10200043											31302200						4	
ZF2		HE120	10200056											31302000		12,50				3	9,6
ICB		HE49	10200085		86.5									31305800	30	10		16	23		6,6
2CB		HE50	10200086		85.5									31305900	36	16	1:5	22	22	4	9,6
I	90	HE41	10200037	63	78	31302500	44	24	36	8	27,5	39200400	19	31301700	30	7,59	1:8	16	23	2,4	5,7
IC		HE42	10200038											31302300		12				3	7,6
IM		HE43	10200039											31301900		11,80	1:8				8,5
ZBI		HE122	10200057											31302400		7,60	1:5	12		2	5,6
I		HE11	10200009	63	86,5	31301500	44	24	44,5	8	27,2	39200400	19	31301700	30	7,59	1:8	16		2,4	5,7
IC		HE12	10200010											31302300		12				3	7,6
IM		HE13	10200011											31301900		11,80	1:8				8,5
2		HE14	10200012		85,5									31301800	36	14,30		22	22	3,2	9,7
2T		HE15	10200013											31302200						4	
ZF2		HE108	10200046											31302000		12,50	1:5			3	9,6
ICB		HE57	10200093		86,5									31305800	30	10		16	23		6,6
2CB		HE58	10200094		85,5									31305900	36	16		22	22	4	9,6

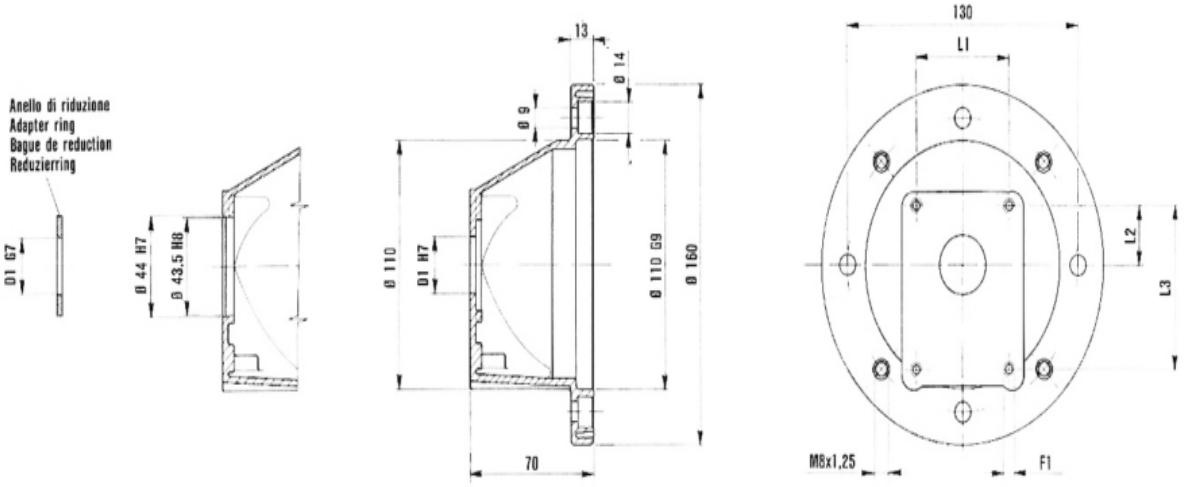

RIF.		DIMENSIONI FLANGE							GIUNTI ELASTICI HE
		SIGLA	MATRICOLA	D1	L1	L2	L3	F1	
05	71	HL1	30100300	22		25,5	66	M6	HE1
T05									HE21
1		HL2	30100200	25,4	52,4	26,3	72		HE21
1C		HL3	30100400	30	56	24,5	73		HE3
1M									HE4
ZB1		HLB1	30100500	32	40	10,4	40	M8	HE101
5		HL1CC	15030004	22		25,5	66	M6	HE1
T05									HE21
1		HL2CC	15030001	25,4	52,4	26,3	72		HE2
1C		HL3CC	15030003	30	56	24,5	73		HE3
1M									HE4

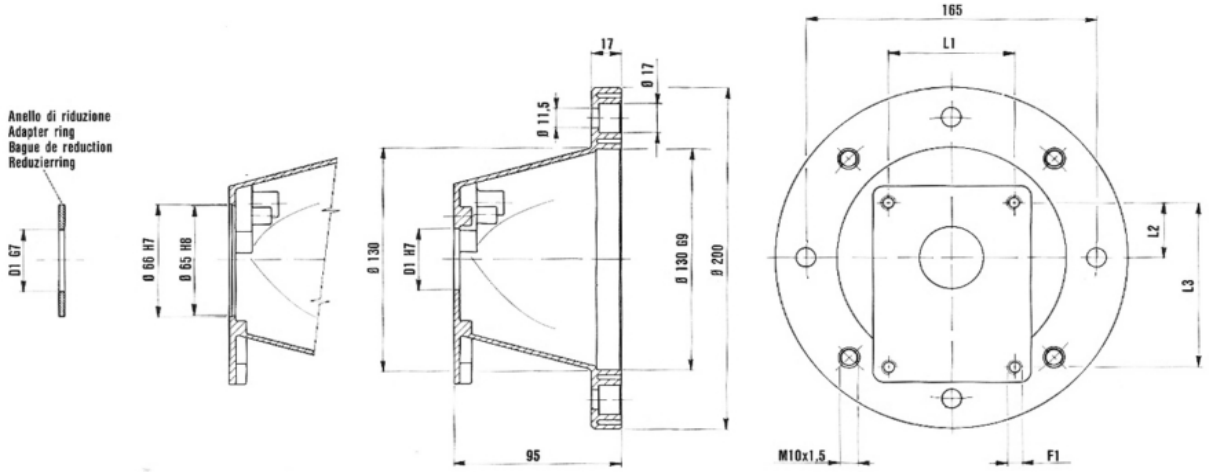

RIF.		DIMENSIONI FLANGE							GIUNTI ELASTICI HE
		SIGLA	MATRICOLA	D1	L1	L2	L3	F1	
2	80	HL7SL	30203500	36,5	71,5	32,35	96	M8	HE46
2T									HE47
ZF2		HLB12SL	30203700	80	72	34,5	100	M6	HE120
1CB		HLB9SL	30204300	35	70	24	70		HE49
2CB		HLB11SL	30204500	50	75	21,5	75		HE50
2		HL5/7SLCC	15040007	36,5	71,5	32,35	96	M8	HE46
2T									HE47

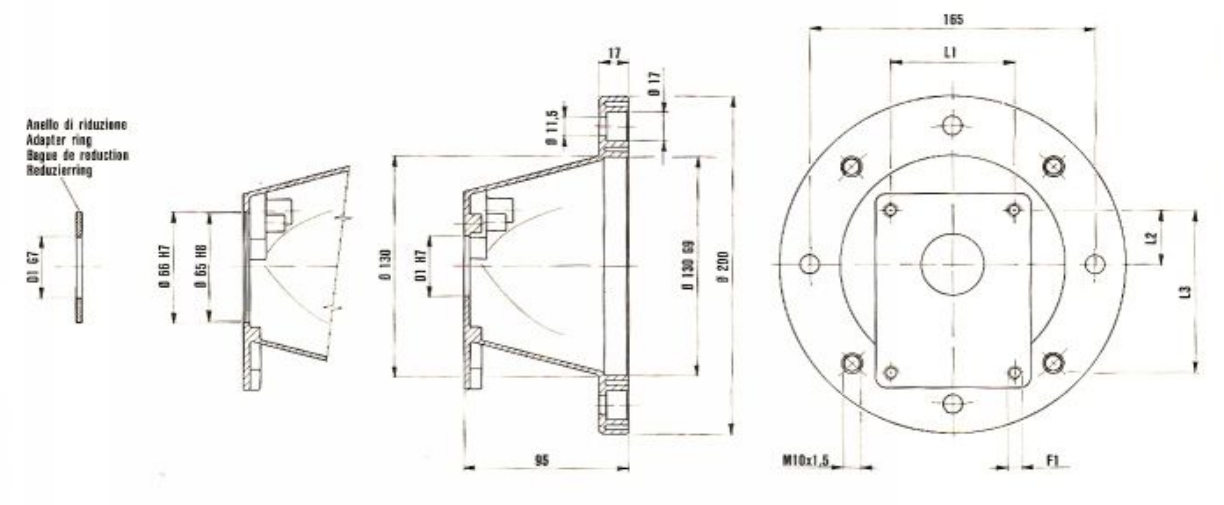

RIF.		DIMENSIONI FLANGE							GIUNTI ELASTICI HE
		SIGLA	MATRICOLA	D1	L1	L2	L3	F1	
2	90	HL7SL	30203500	36,5	71,5	32,35	96	M8	HE14
2T									HE15
ZF2		HLB12SL	30203700	80	72	34,5	100	M6	HE108
1CB		HLB9SL	30204300	35	70	24	70		HE57
2CB		HLB11SL	30204500	50	75	21,5	75		HE58
2		HL5/7SLCC	15040007	36,5	71,5	32,35	96	M8	HE14
2T									HE15

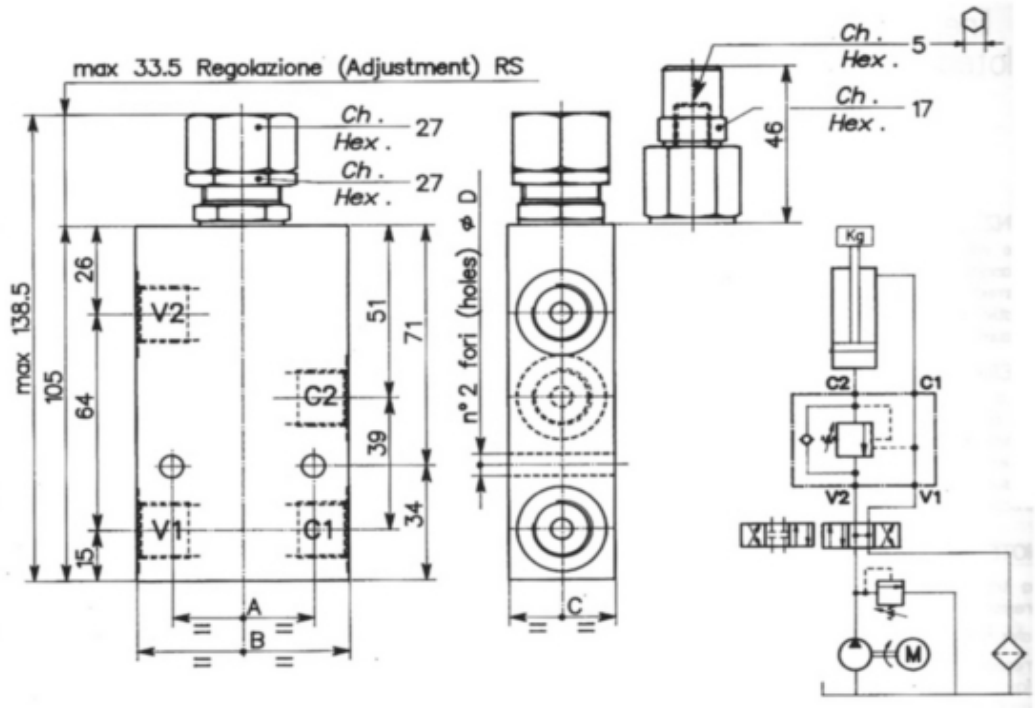

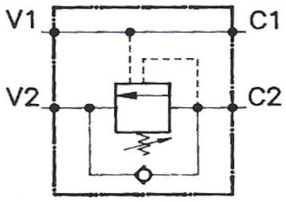

CARATTERISTICHE - PERFORMANCES		
Pressione max di taratura Max setting pressure		350 bar 5000 PSI
Rapporto di pilotaggio Pilot ratio		4.25 : 1
Temperatura olio Oil temperature	°C	-30 +80
Filtraggio consigliato Filtration	micron	30

SIGLA VALVOLA	Campo taratura 60:350 bar	Campo taratura 30:220 bar	A	B	C	D	Attacchi	Luce nom.	Portata max
OWC/SE-14/L	316	317	40	60	30	6.5	1/4"	6	25-6,5
OWC/SE-38/L	3	53					3/8"	8	40-10
OWC/SE-12/L	8	58	50	70	35	8.5	1/2"	10	60-15

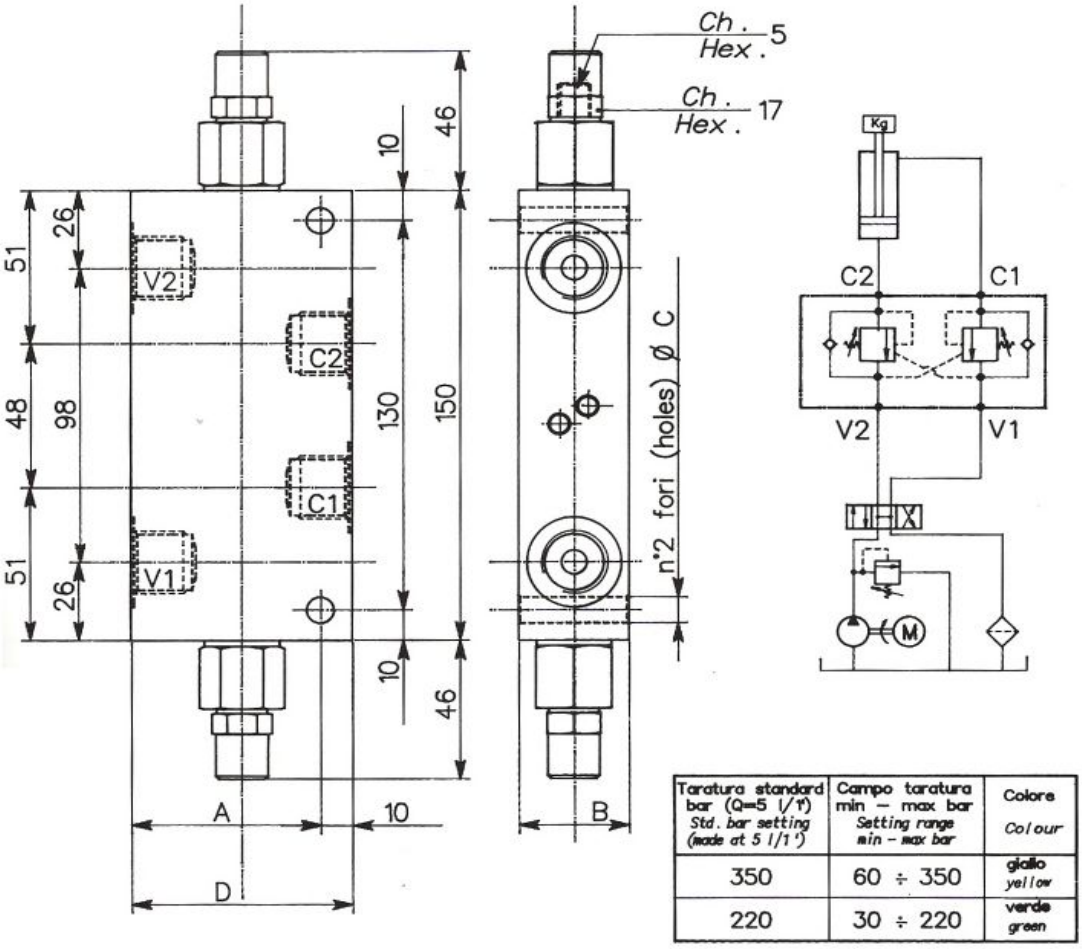

Taratura standard bar (Q=5 l/1') Std. bar setting (made at 5 l/1')	Campo taratura min – max bar Setting range min – max bar	Colore Colour
350	60 ÷ 350	giallo yellow
220	30 ÷ 220	verde green

Taratura standard	Campo taratura min-max bar	Colore
350	60:350	giallo
220	30:220	verde

CODICE ORDINAZIONE		
001	*	000

* Indicare la taratura

SIGLA VALVOLA	Campo taratura 60:350 bar	Campo taratura 30:220 bar	A	B	C	D	Attacchi	Luce nom.	Portata max
OWC/DE-14/LU	106	107	50	30	6.5	60	1/4"	6	20-5
OWC/DE-38/LU	005	055					3/8"	8	40-10
OWC/DE-12/LU	010	060	60	35	8.5	70	1/2"	10	60-15

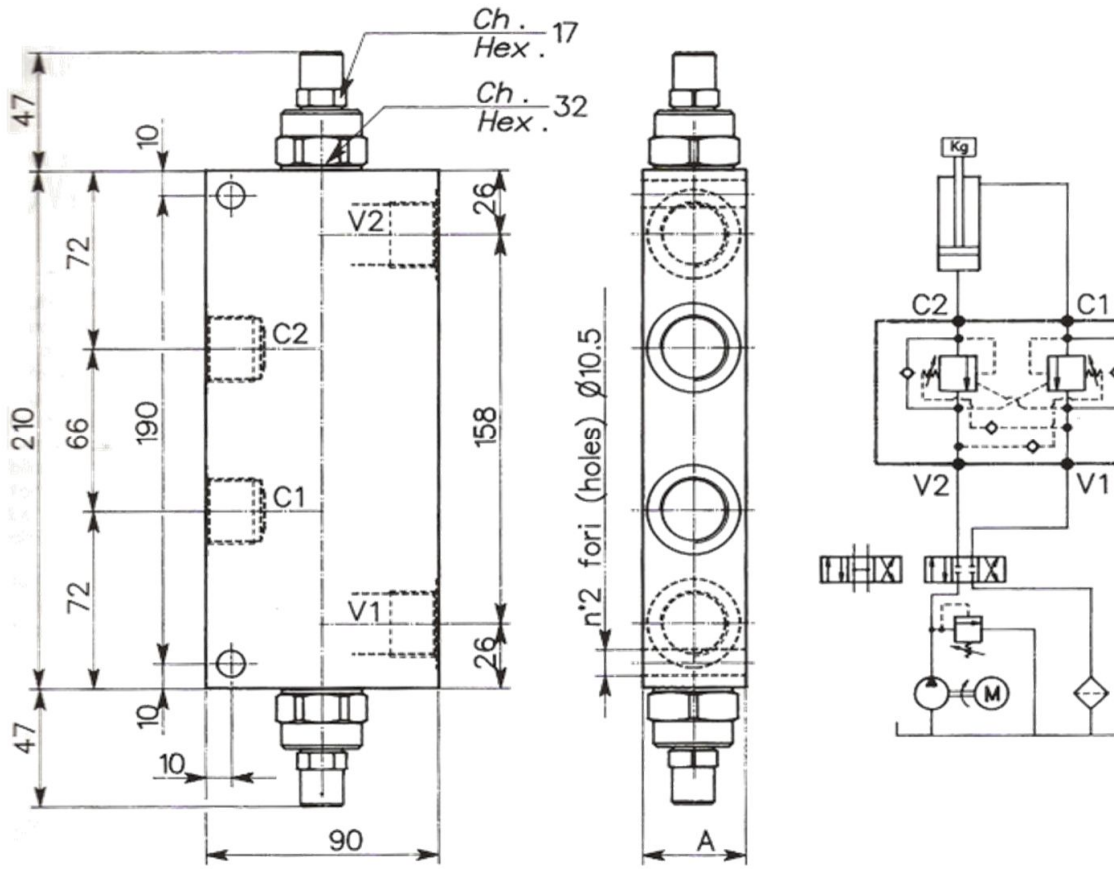

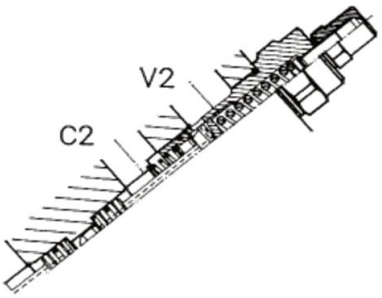

CARATTERISTICHE - PERFORMANCES		
Luce nominale Rated size	DN	12 — 14
Portata max Max flow-rate		160 l/min 42 GPM
Pressione max di taratura Max setting pressure		350 bar 5000 PSI
Rapporto di pilotaggio Pilot ratio		6.2 : 1
Temperatura olio Oil temperature	°C	-30 +80
Filtraggio consigliato Filtration	micron	30

Taratura standard	Campo taratura min-max bar	Colore
220	30:350	giallo

CODICE ORDINAZIONE		
001	*	000

* Indicare la taratura

SIGLA VALVOLA	Campo taratura bar 30:350	A				Attacchi	Luce nom.	Portata max
OWC/DE-34/LU	453	40				3/4"	12	120-31
OWC/DE-100/LU	454	50				1"	14	160-42

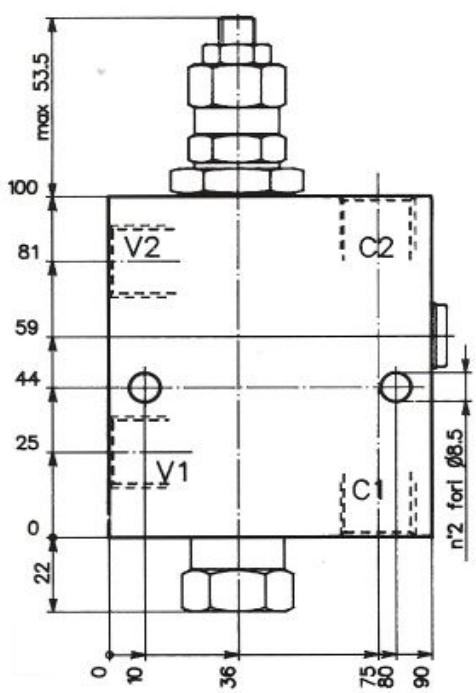

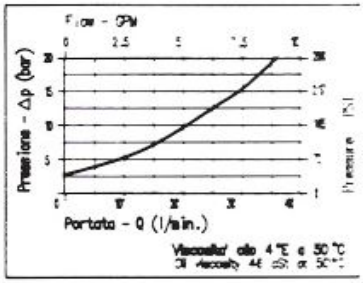

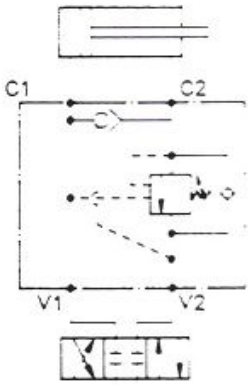

* Indicare la taratura

CODICE ORDINAZIONE		
001	*	000

SIGLA VALVOLA	Campo taratura bar 30:350				Peso	Attacchi	Luce nom.	Portata max
WR/CRR-C/12	468				0	1/2"	8	60-15

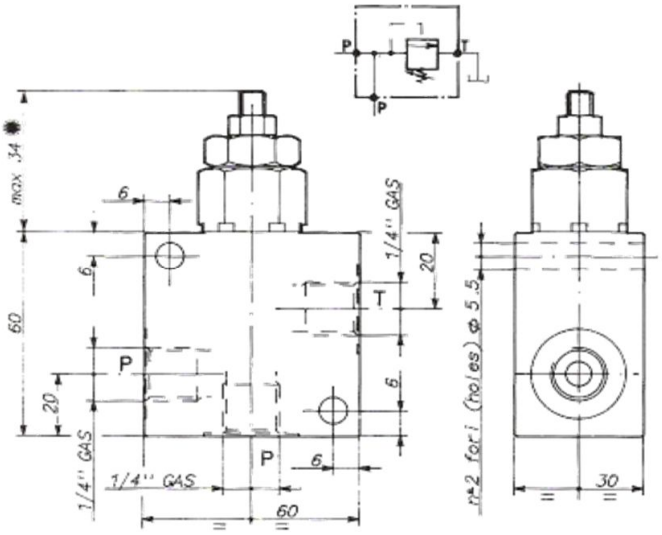

Campo taratura min – max bar *Setting range min – max bar*	Regolazione grano *Dowel adjustment*	Regolazione volantino *Handknob adjustment*	Taratura fissa *Fixed setting*	Regolazione piombata *Sealed adjustment*
5 ÷ 100	009	080	380	383
10 ÷ 210	078	081	381	384
20 ÷ 350	079	082	382	385

CODICE ORDINAZIONE ORDERING CODE		
002		000

* Indicare la taratura

CODICE ORDINAZIONE		
002	*	000

SIGLA VALVOLA	Regolazione							
WMP/20-G/C-14	Grano							
WMP/20-V/C-14	Volantino							
WMP/20-TF/C-14	Taratura fissa							
WMP/20-PB/C-14	Piombata							

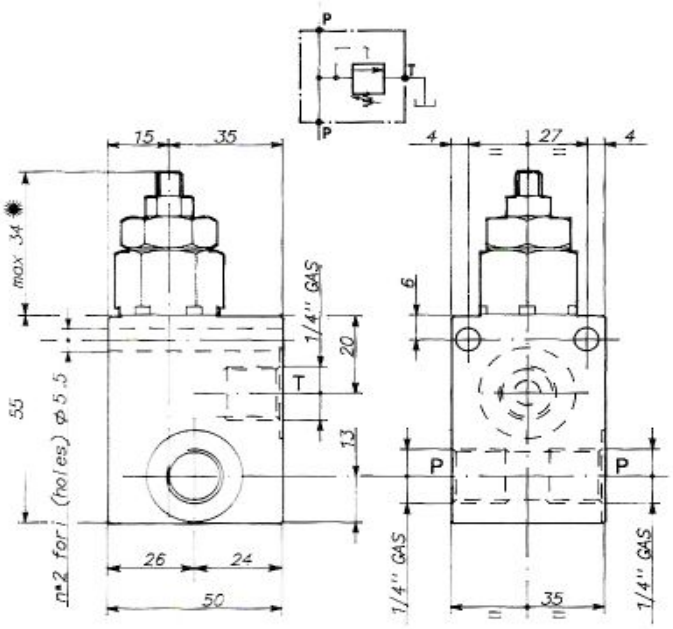

Campo taratura min – max bar *Setting range min – max bar*	Regolazione grano *Dowel adjustment*	Regolazione volantino *Handknob adjustment*	Taratura fissa *Fixed setting*	Regolazione piombata *Sealed adjustment*
5 ÷ 100	011	090	392	395
10 ÷ 210	088	091	393	396
20 ÷ 350	089	092	394	397

CODICE ORDINAZIONE ORDERING CODE		
002		000

* Indicare la taratura

CODICE ORDINAZIONE		
002	*	000

SIGLA VALVOLA	Regolazione							
WMP/20-G/C-14/L	Grano							
WMP/20-V/C-14/L	Volantino							
WMP/20-TF/C-14/L	Taratura fissa							
WMP/20-PB/C-14/L	Piombata							

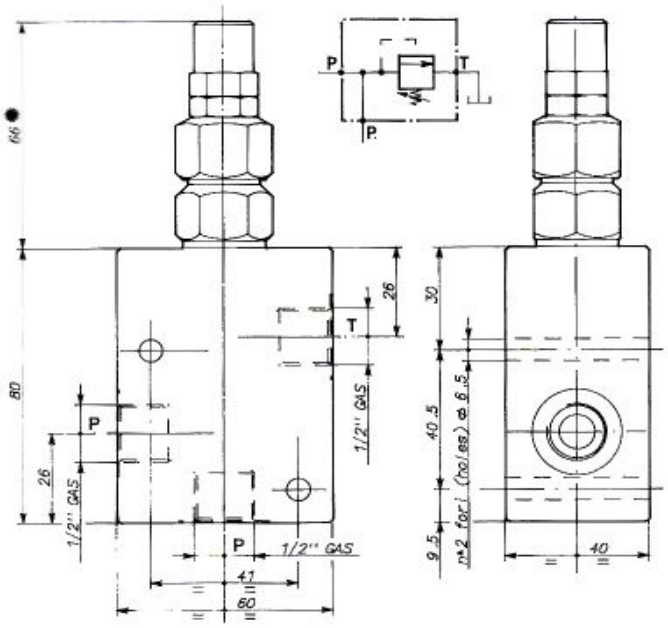

Campo taratura min – max bar *Setting range min – max bar*	Regolazione grano *Dowel adjustment*	Regolazione volantino *Handknob adjustment*	Taratura fissa *Fixed setting*	Regolazione piombata *Seal ed adjustment*
5 ÷ 100	014	130	427	424
10 ÷ 200	128	131	428	425
25 ÷ 350	129	132	429	426

CODICE ORDINAZIONE ORDERING CODE		
002		000

* Indicare la taratura

CODICE ORDINAZIONE		
002	*	000

SIGLA VALVOLA	Regolazione							
WMP/35-G/C-12	Grano							
WMP/35-V/C-12	Volantino							
WMP/35-TF/C-12	Taratura fissa							
WMP/35-PB/C-12	Piombata							

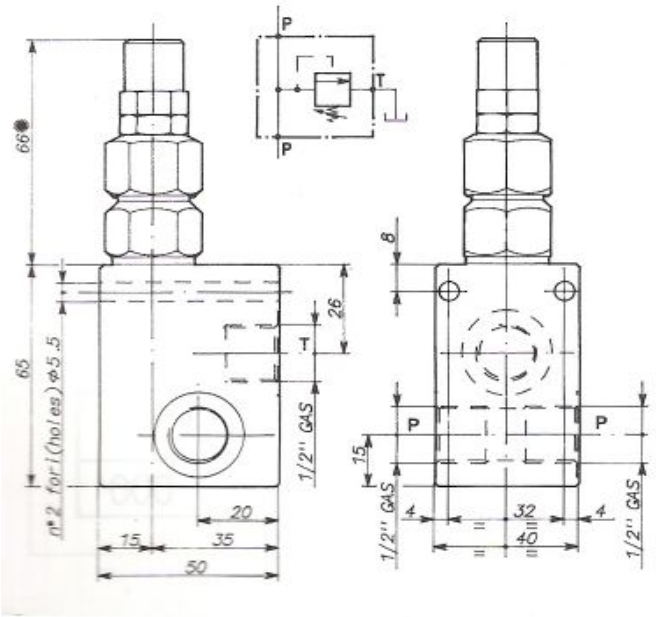

Campo taratura min – max bar *Setting range min - max bar*	Regolazione grano *Dowel adjustment*	Regolazione volantino *Handknob adjustment*	Taratura fissa *Fixed setting*	Regolazione piombata *Sealed adjustment*
5 ÷ 100	016	140	433	430
10 ÷ 200	138	141	434	431
25 ÷ 350	139	142	435	432

CODICE ORDINAZIONE ORDERING CODE		
002		000

* Indicare la taratura

CODICE ORDINAZIONE		
002	*	000

SIGLA VALVOLA	Regolazione							
WMP/35-G/C-12/L	Grano							
WMP/35-V/C-12/L	Volantino							
WMP/35-TF/C-12/L	Taratura fissa							
WMP/35-PB/C-12/L	Piombata							

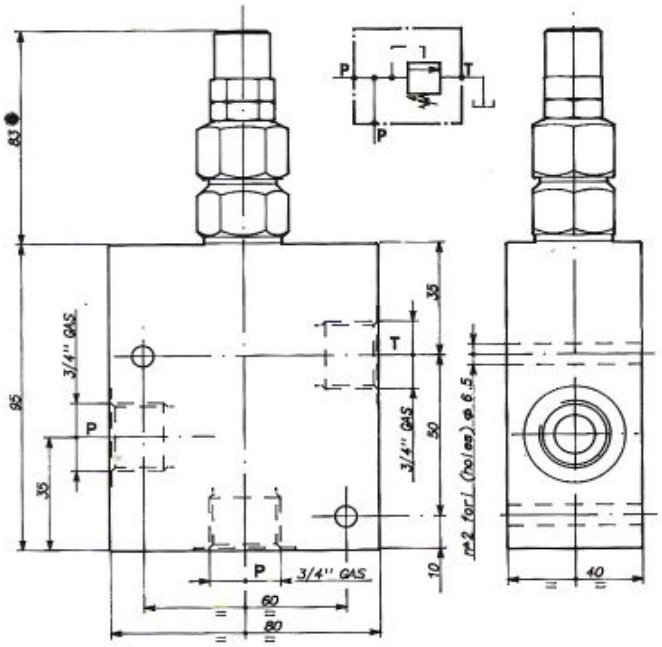

Campo taratura min – max bar *Setting range min – max bar*	Regolazione grano *Dowel adjustment*	Regolazione volantino *Handknob adjustment*	Taratura fissa *Fixed setting*	Regolazione piombata *Sealed adjustment*
5 ÷ 50	022	194	556	561
5 ÷ 100	190	195	557	562
10 ÷ 150	191	196	558	563
25 ÷ 250	192	197	559	564
40 ÷ 350	193	198	560	565

CODICE ORDINAZIONE ORDERING CODE		
002		000

* Indicare la taratura

CODICE ORDINAZIONE		
002	*	000

SIGLA VALVOLA	Regolazione							
WMP/80-G/C-34	Grano							
WMP/80-V/C-34	Volantino							
WMP/80-TF/C-34	Taratura fissa							
WMP/80-PB/C-34	Piombata							

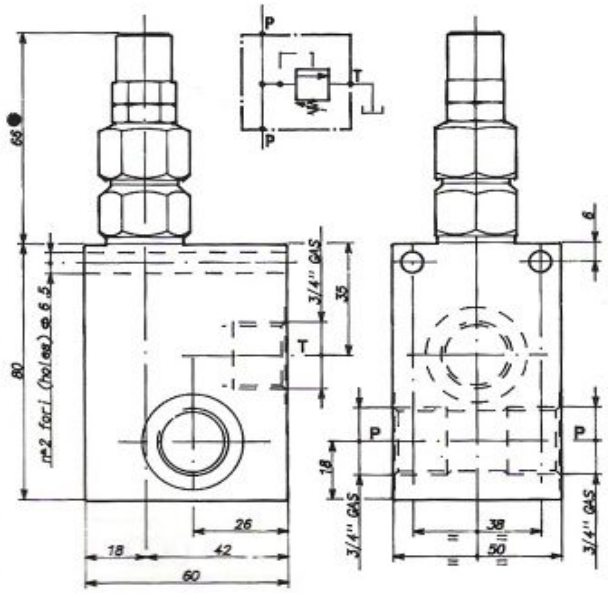

Campo taratura min – max bar *Setting range min – max bar*	Regolazione grano *Dowel adjustment*	Regolazione volantino *Handknob adjustment*	Taratura fissa *Fixed setting*	Regolazione piombata *Sealed adjustment*
5 ÷ 50	024	212	566	571
5 ÷ 100	208	213	567	572
10 ÷ 150	209	214	568	573
25 ÷ 250	210	215	569	574
40 ÷ 350	211	216	570	575

CODICE ORDINAZIONE ORDERING CODE		
002		000

* Indicare la taratura

CODICE ORDINAZIONE		
002	*	000

SIGLA VALVOLA	Regolazione							
WMP/80-G/C-34/L	Grano							
WMP/80-V/C-34/L	Volantino							
WMP/80-TF/C-34/L	Taratura fissa							
WMP/80-PB/C-34/L	Piombata							

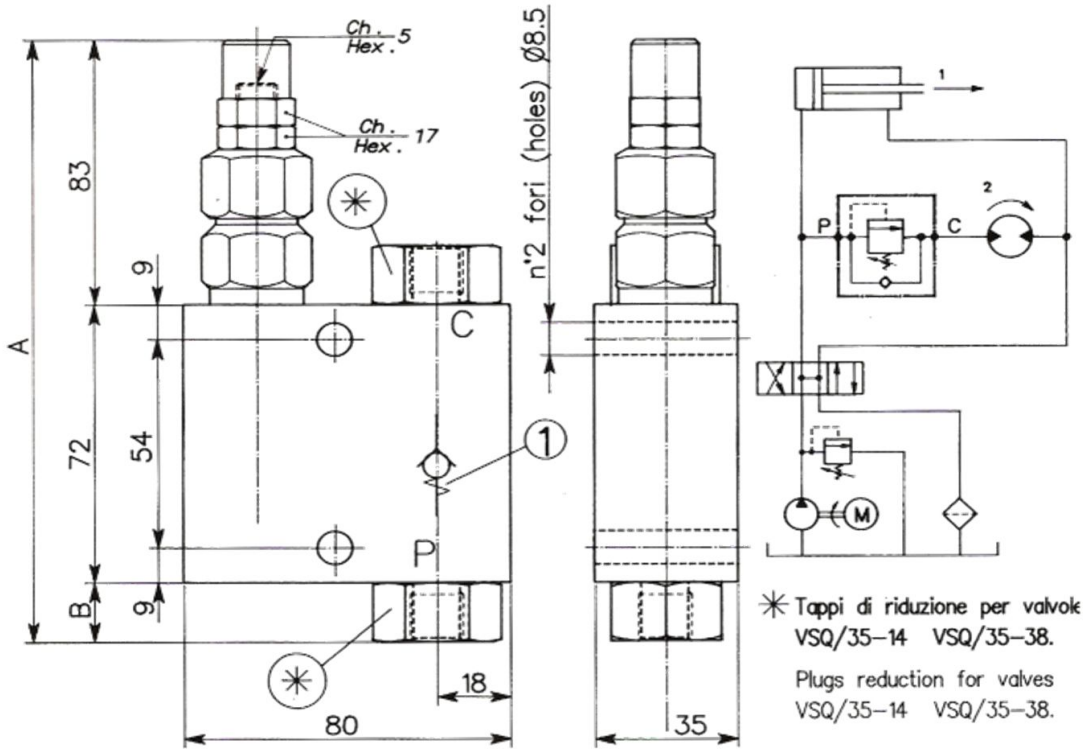

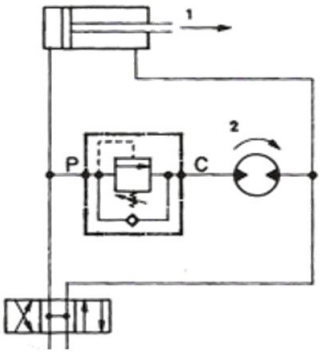

CARATTERISTICHE - PERFORMANCES

Luce nominale / Rated size	DN	6–8–10
Portata max / Max flow-rate		35 l/min 8.75 GPM
Pressione max / Max pressure		450 bar 6400 PSI
Temperatura ambiente / Room temperature	°C	-30 +50
Temperatura olio / Oil temperature	°C	-30 +80
Filtraggio consigliato / Filtration	micron	30 ÷ 50

Taratura standard	Campo taratura min-max bar	Colore
320	25:350	giallo
180	10:200	verde
80	5:100	blu

CODICE ORDINAZIONE		
002	*	000

* Indicare la taratura

SIGLA VALVOLA	Press. di apertura	Campo taratura 25:350 bar	Campo taratura 10:200 bar	Campo taratura 5:100 bar	A	B	Attacchi	Luce nom.	Portata max
VSQ/35-14	1 bar	264	263	32	165	10	1/4"	6	20-5
VSQ/35-38	1 bar	259	258	31	170	15	3/8"	8	40-10
VSQ/35-12	1 bar	254	253	30	155		1/2"	10	60-15
VSQ/35-14	7 bar	267	266	265					
VSQ/35-38	7 bar	262	261	260					
VSQ/35-12	7 bar	257	256	255					

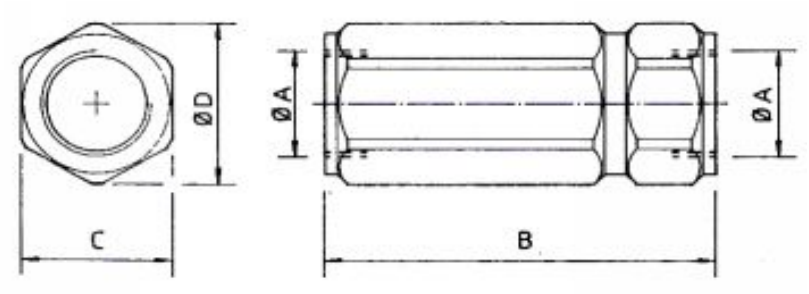

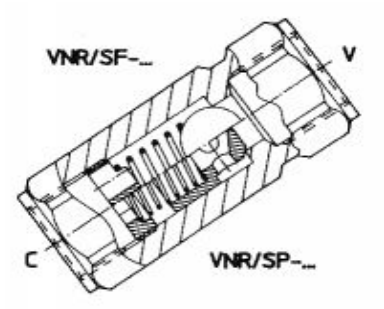

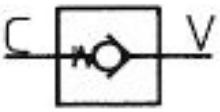

Taratura standard	Campo taratura min-max bar	Colore
320	25:350	giallo
180	10:200	verde
80	5:100	blu

CODICE ORDINAZIONE		
002	*	000

* Indicare la taratura

SIGLA VALVOLA	A	B	C	D	Luce nom.	Portata max	Press. Max	Temp. Ambiente	Temp. Olio	Filtr. Consigliato
VNR/SF-14	1/4" GAS	57	19	20.7	6	15-4	500 bar 7250 PSI	-30+50	-30+80	30:60
VNR/SF-38	3/8" GAS	61	24	26.5	8	30-8				
VNR/SF-12	1/2" GAS	74	27	29.5	11	45-12				
VNR/SF-34	3/4" GAS	92	36	40	16	65-17,2				
VNR/SP-14	1/4" GAS	57	19	20.7	6	12-3,2				
VNR/SP-38	3/8" GAS	61	24	26.5	8	23-6				
VNR/SP-12	1/2" GAS	74	27	29.5	11	40-10,6				
VNR/SP-34	3/4" GAS	92	36	40	16	60-15,8				
VNR/SP-100	1 " GAS	110	41	45.5	61	72				
VNR/SP-114	1" 1/4 GAS	130	55	61	25	160-42,2				
VNR/SP-112	1" 1/2 GAS	145	65	72	30	230-60				

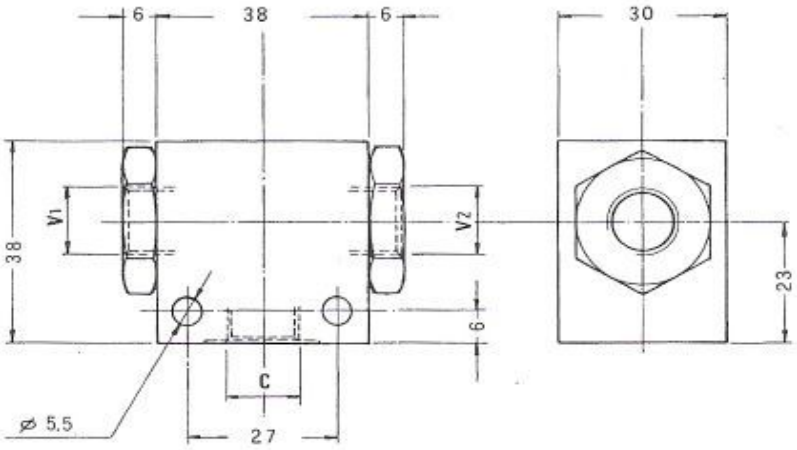

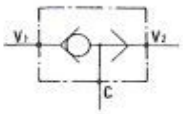

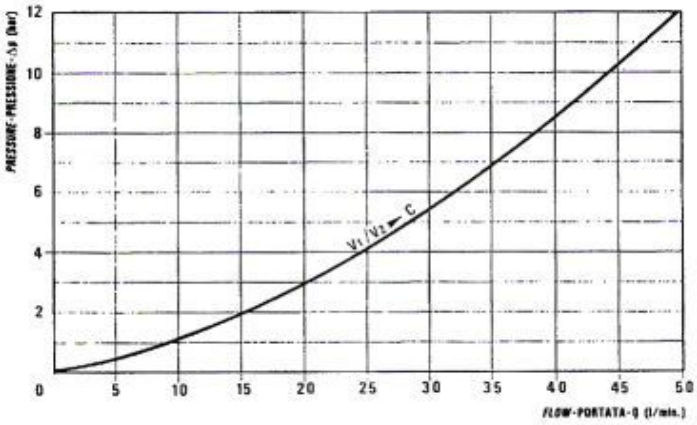

Pressione di lavoro max	Portata max
350 bar	vedi diagramma

ATTACCHI		
Denominazione	v1 - v2 - c	1/4"

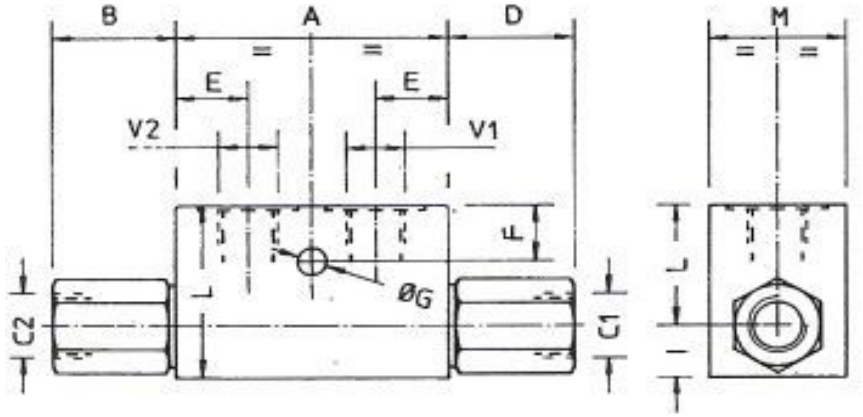

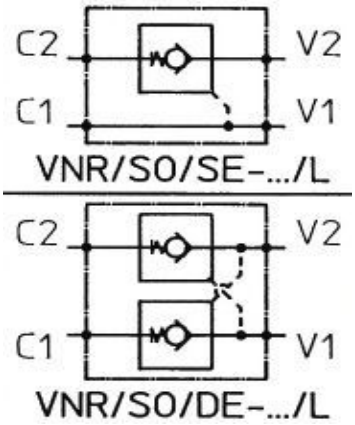

CARATTERISTICHE -PERFORMANCES

Pressione max Max pressure		350 bar 5075 PSI
Temperatura ambiente Room temperature	°C	-30 +50
Temperatura olio oil temperature	°C	-30 +80
Filtraggio consigliato Filtration	micron	30 ÷ 50

SIGLA VALVOLA	C-V	A	B	D	E	F	G	H	I	L	M	Rapporto Pilot.	Luce nom.	Poratata max
VNR/SO/SE-14/L	1/4" GAS	60	27	23	16	13	6.5	28	12	40	30	4:1	6	12-3.2
VNR/SO/SE-38/L	3/8" GAS	70	29	23	16	15	6.5	35	15	50	35	4:1	8	23-6
VNR/SO/SE-12/L	1/2" GAS	80	32	26	21	15	6.5	34	16	50	35	4:1	11	40-10.6
VNR/SO/SE-34/L	3/4" GAS	100	41	33	25	15	8.5	39	21	60	40	3.5:1	16	60-15.8
VNR/SO/DE-14/L	1/4" GAS	60	27	27	16	13	6.5	28	12	40	30	4:1	6	12-3.2
VNR/SO/DE-38/L	3/8" GAS	70	29	29	16	15	6.5	35	15	50	35	4:1	8	23-6
VNR/SO/DE-12/L	1/2" GAS	80	32	32	21	15	6.5	34	16	50	35	4:1	11	40-10.6
VNR/SO/DE-34/L	3/4" GAS	100	41	41	25	15	8.5	39	21	60	40	3.5:1	16	60-15.8

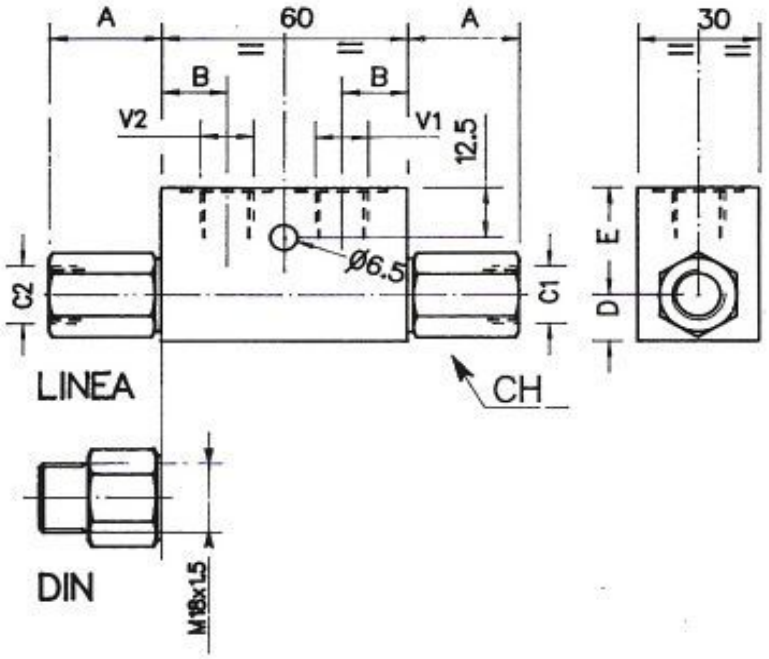

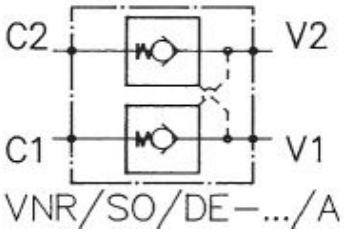

CARATTERISTICHE -PERFORMANCES			
Pressione max Max pressure			500 bar 7250 PSI
Portata max Max flow-rate	1/4" GAS	L/min-GPM	16-4
Portata max Max flow-rate	3/8" GAS	L/min-GPM	35-9
Temperatura ambiente Room temperature		°C	-30 +50
Temperatura olio oil temperature		°C	-30 +80
Filtraggio consigliato Filtration		micron	30 ÷ 50

SIGLA VALVOLA	V-C	A	B	D	E	Rapporto Pilot.	Luce nom.	CH
VNR/SO/DE-14G/A	1/4" GAS	28	15	13.5	26.5	4:1	6	22
VNR/SO/DE-38G/A	3/8" GAS	30	14	14.5	25.5	4:1	8	24
VNR/SO/DE-14D/A	1/4" GAS-DIN	30	15	13.5	26.5	4:1	6	22
VNR/SO/DE-38D/A	3/8" GAS-DIN	30	14	14.5	25.5	4:1	8	22

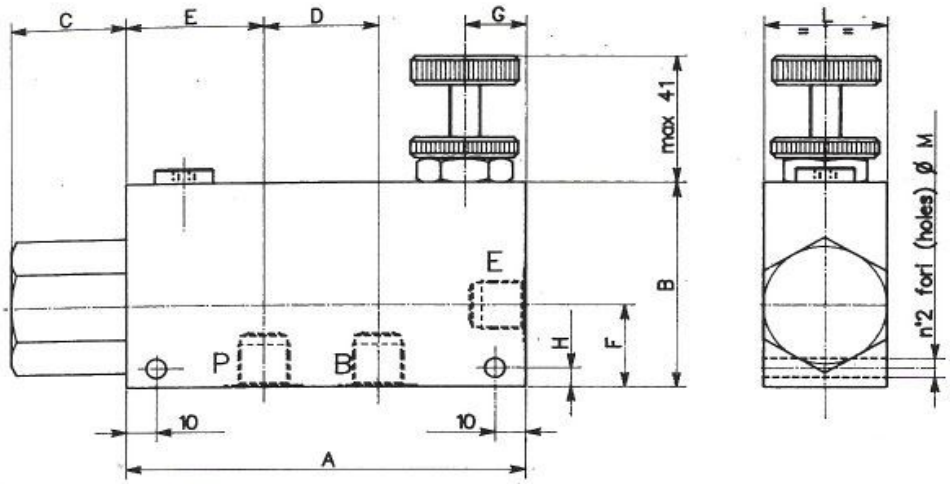

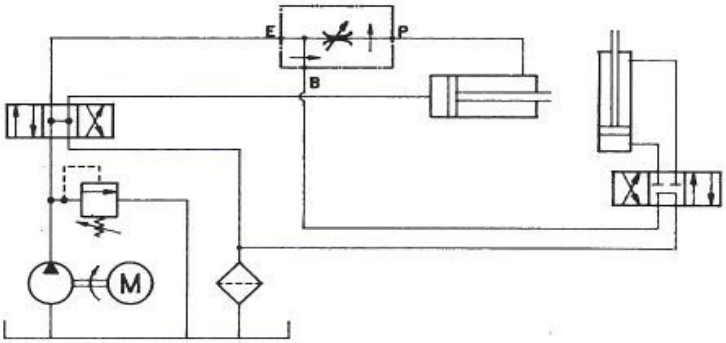

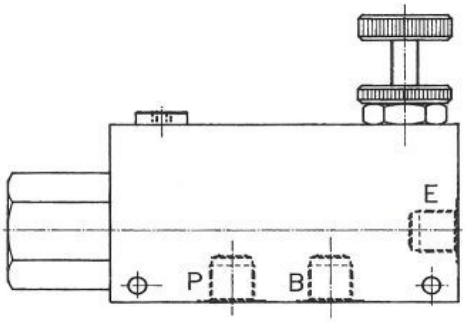

CARATTERISTICHE - PERFORMANCES		
Luce nominale Rated size	DN	8–10–12
Portata max Max flow-rate		150 l/min 37.5 GPM
Pressione max Max pressure		210 bar 3045 PSI
Temperatura ambiente Room temperature	°C	-30 +50
Temperatura olio Oil temperature	°C	-30 +80
Filtraggio consigliato Filtration	micron	30

Sigla valvola	Codice
VRF/3V-38	003
VRF/3V-34	007

CODICE ORDINAZIONE		
004	*	000

* Indicare la taratura

SIGLA VALVOLA	A	B	C	D	E	F	G	H	L	M	Attacchi	Luce nom.	QP	QE
VRF/3V-38	130	70	38	37	45	28	20	6.5	40	6.5	3/8"	8	30	55
VRF/3V-12											1/2"	10	55	90
VRF/3V34	155	90	35	44	54	35	25	7.5	50	8.5	3/4"	12	90	150

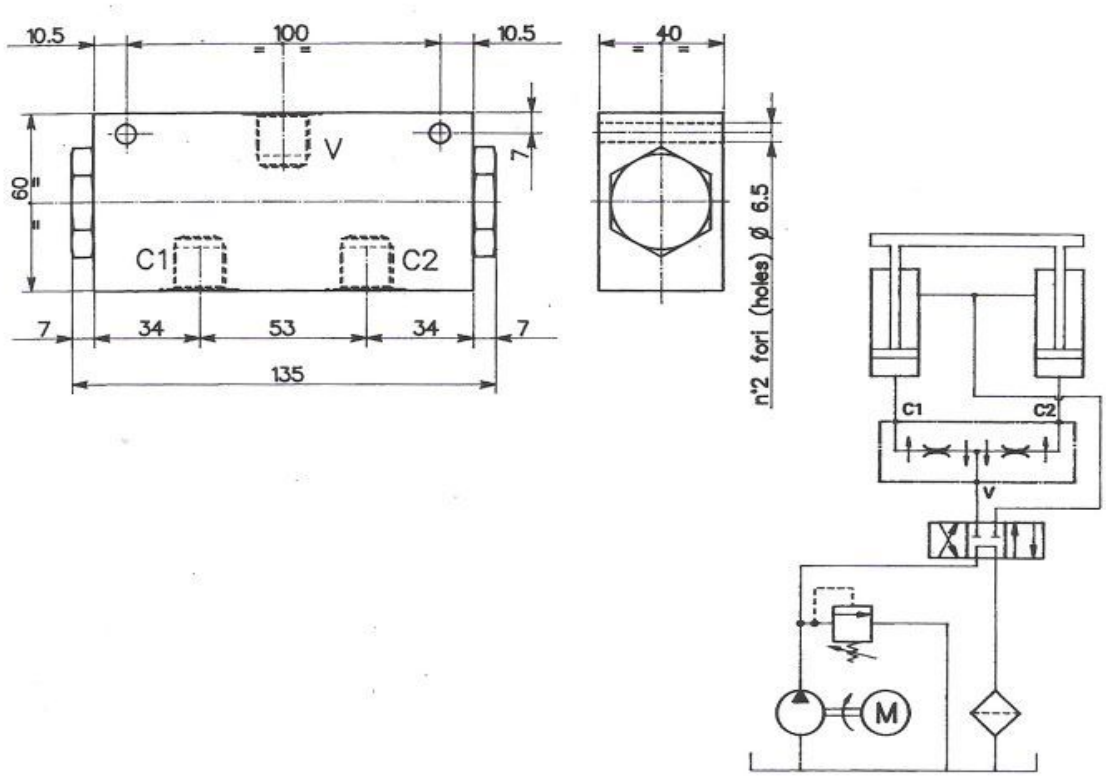

* Indicare la taratura

CODICE ORDINAZIONE		
004	*	000

SIGLA VALVOLA	CODICE	Attacchi V	Attacchi C1-C2	Campo di porata consigliato	Rapporto di divisione	Portata max	Pressione max di lavoro
VDF/38-A	008	3/8"	3/8"	da 6,5 a 11 l/min	50%-50%	38-9,5	210-3045
VDF/38-B	076	3/8"	3/8"	da 13 a 22 l/min			
VDF/38-C	077	3/8"	3/8"	da 25 a 38 l/min			
VDF/12-A	009	1/2"	3/8"	da 6,5 a 11 l/min			
VDF/12-B	078	1/2"	3/8"	da 13 a 22 l/min			
VDF/12-C	079	1/2"	3/8"	da 25 a 38 l/min			

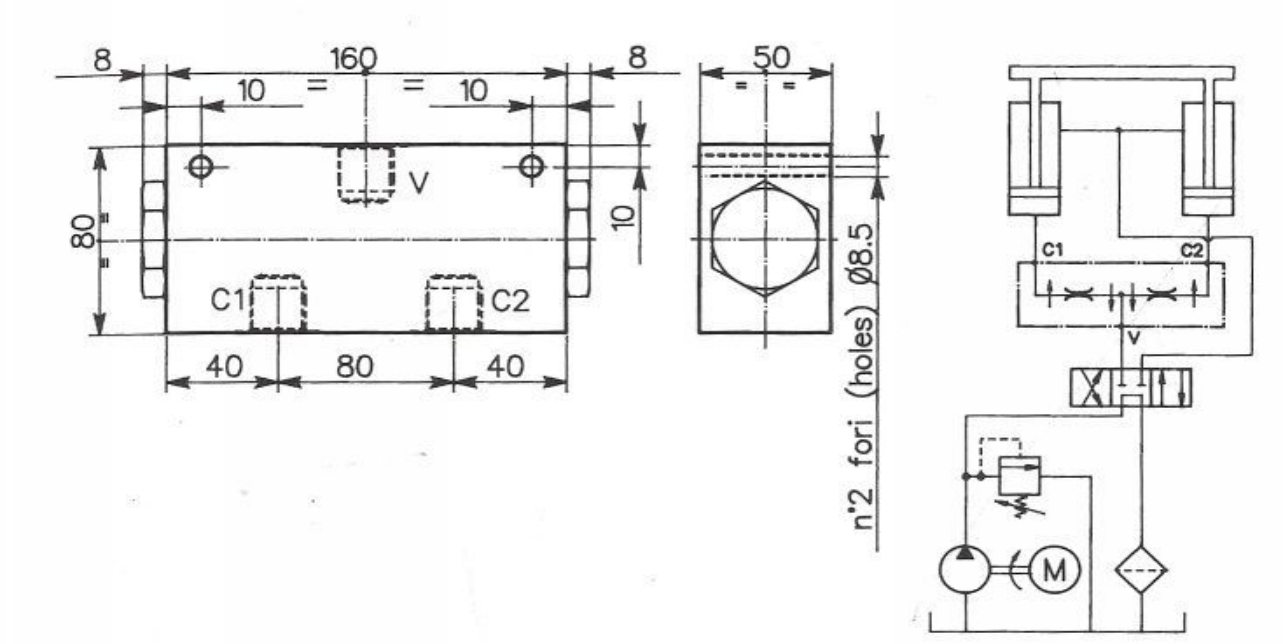

* Indicare la taratura

CODICE ORDINAZIONE		
004	*	000

SIGLA VALVOLA	CODICE	Attacchi V	Attacchi C1-C2	Campo di porata consigliato	Rapporto di divisione	Pressione max di lavoro
VDF/34-A	056	3/4"	1/2"	da 28 a 55 l/min	50%-50% ±3%	210-3045
VDF/34-B	058	3/4"	1/2"	da 56 a 95 l/min		
VDF/100	059	1"	3/4"	da 90 a 150 l/min		

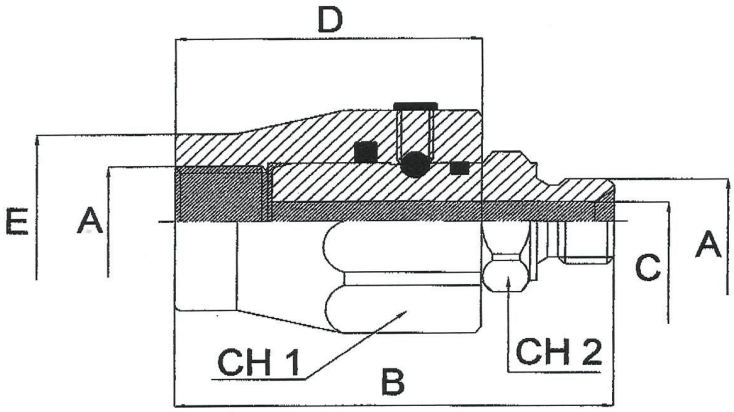

CODICE	A	B	C	D	E	CH1	CH2	Pressione max di rotazione	Pressione max statica
GGD 1/4	1/4"	mm 61	mm 6	mm 42	mm 24	mm 30	mm 19	bar 200	bar 400
GGD 3/8	3/8"	mm 66	mm 8,5	mm 44	mm 25	mm 34	mm 24	bar 200	bar 400
GGD 1/2	1/2"	mm 71	mm 11,5	mm 47	mm 32	mm 36	mm 27	bar 150	bar 300
GGD 3/4	3/4"	mm 80	mm 15	mm 50	mm 37	mm 45	mm 34	bar 150	bar 300

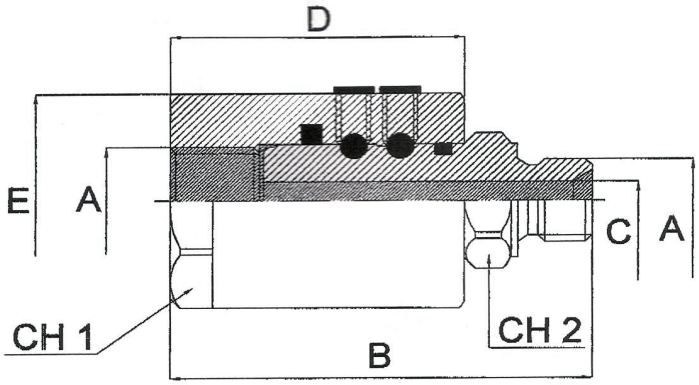

CODICE	A	B	C	D	Ø E	CH1	CH2	Pressione max di rotazione	Pressione max statica
GGD 1	1"	mm 90	mm 21	mm 57	mm 54,5	mm 50	mm 41	bar 100	bar 300
GGD 1.1/4	1" 1/4	mm 101	mm 28	mm 63	mm 60	mm 55	mm 50	bar 100	bar 300
GGD 1.1/2	1" 1/2	mm 110	mm 35	mm 70	mm 69,5	mm 65	mm 55	bar 80	bar 300
GGD 2	2"	mm 118	mm 44	mm 75	mm 84,5	mm 75	mm 65	bar 50	bar 250

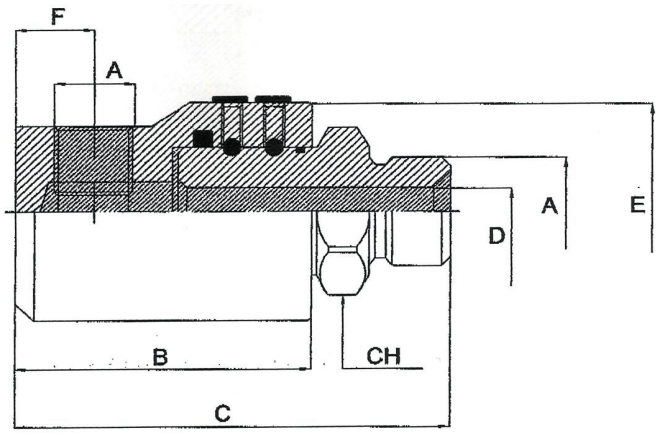

CODICE	A	B	C	D	Ø E	F	CH	Pressione max di rotazione	Pressione max statica
GG90 1/4	1/4"	mm 50	mm 69	mm 6	mm 33,5	mm 11	mm 19	bar 200	bar 400
GG90 3/8	3/8"	mm 54	mm 76	mm 8,5	mm 37,5	mm 13	mm 24	bar 200	bar 400
GG90 1/2	1/2"	mm 63	mm 87	mm 11,5	mm 39,5	mm 14	mm 27	bar 150	bar 300
GG90 3/4	3/4"	mm 70	mm 100	mm 15	mm 54,5	mm 18	mm 34	bar 150	bar 300
GG90 1	1"	mm 80	mm 113	mm 21	mm 55/60	mm 25	mm 41	bar 100	bar 300

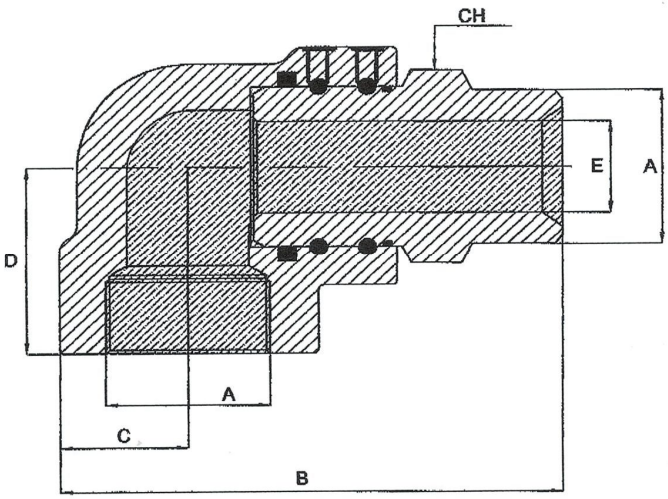

CODICE	A	B	C	D	E	CH	Pressione max di rotazione	Pressione max statica
GGD90 1.1/4	1.1/4"	mm 121	mm 32	mm 52	mm 28	mm 50	bar 100	bar 300
GGD90 1.1/2	1.1/2	mm 143	mm 37	mm 62	mm 34	mm 55	bar 80	bar 300
GGD90 2	2	mm 151	mm 42	mm 64	mm 44	mm 65	bar 50	bar 250

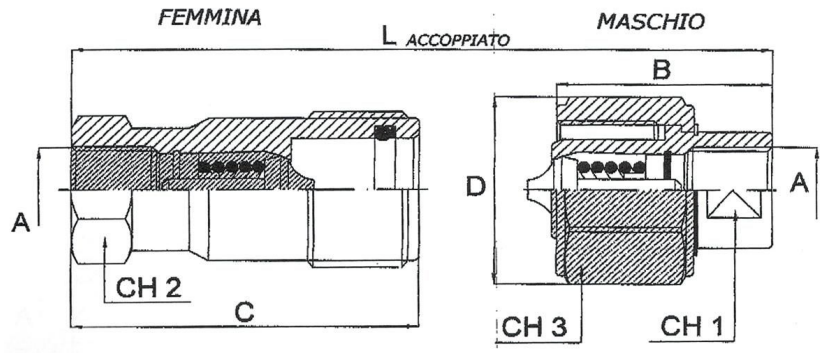

CODICE MASCHIO	CODICE FEMMINA	Ø mm	Ø A	BASE	B	C	Ø D	L	CH1	CH2	CH3	Press. eserc.	Press. scoppio
IRV 1/4M	IRV 1/4F	6	1/4" BSP	4	mm 39	mm 50	mm 31	mm 72	mm 17	mm 19	mm 28	bar 450	1800
IRV 3/8M	IRV 3/8F	10	3/8" BSP	6	mm 44	mm 58	mm 38	mm 83	mm 20	mm 27	mm 34		
IRV 1/2M	IRV 1/2F	12	1/2" BSP	8	mm 47	mm 75	mm 47	mm 100	mm 27	mm 32	mm 42	bar 350	1400
IRV 3/4M	IRV 3/4F	20	3/4" BSP	12	mm 50	mm 91	mm 56	mm 118	mm 32	mm 38	mm 50	bar 250	1000
IRV 1M	IRV 1F	25	1" BSP	16	mm 63	mm 89	mm 67	mm 120	mm 41	mm 45	mm 60		
IRV 1.1/4M	IRV 1.1/4F	32	1.1/4" BSP	20	mm 70	mm 105	mm 79	mm 141	mm 50	mm 55	mm 65	bar 150	600
IRV 1.1/2M	IRV 1.1/2F	38	1.1/2" BSP	24	mm 72	mm 105	mm 90	mm 141	mm 55	mm 60	mm 70		

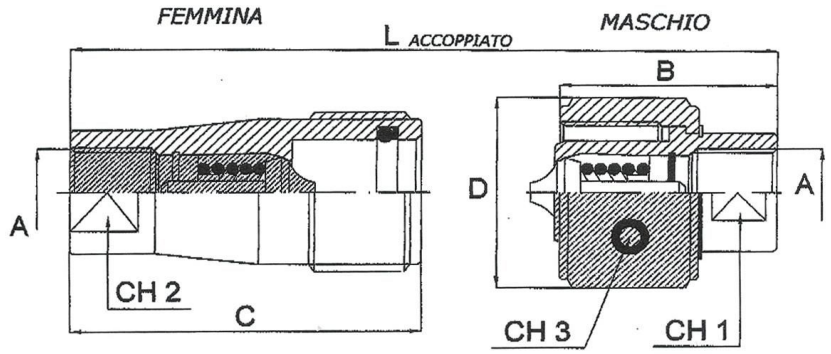

CODICE MASCHIO	CODICE FEMMINA	Ø mm	Ø A	BASE	B	C	Ø D	L	CH1	CH2	CH3	Press. eserc.	Press. scoppio
IRV 2M	IRV 2F	50	2" BSP	32	mm 85	mm 130	mm 135	mm 172	mm 80	mm 80	mm 220	bar 450	1800
IRV 2.1/2M	IRV 2.1/2F	63	2.1/2" BSP	40	mm 85	mm 130	mm 135	mm 172	mm 85	mm 85	mm 220		
IRV 3M	IRV 3F	76	3" BSP	48	mm 105	mm 166	mm 150	mm 212	mm 100	mm 100	mm 315	bar 350	1400

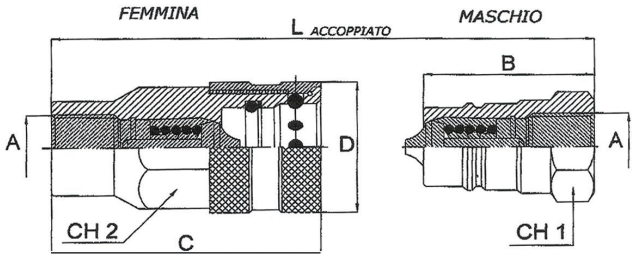

CODICE MASCHIO	FEMMINA	Ø mm	Ø A	BASE	B	C	Ø D	L	CH1	CH2	Press. max di esercizio
IR 1/4CM	IR 1/4CF	6	1/4" BSP	04	mm 35	mm 55	mm 27	mm 71	mm 19	mm 21	bar 350
IR 3/8CM	IR 3/8CF	10	3/8" BSP	06	mm 39	mm 60,5	mm 35	mm 79,5	mm 22	mm 27	bar 300
IR 1/2CM	IR 1/2CF	12	1/2" BSP	08	mm 45	mm 73	mm 40	mm 90	mm 27	mm 32	bar 250

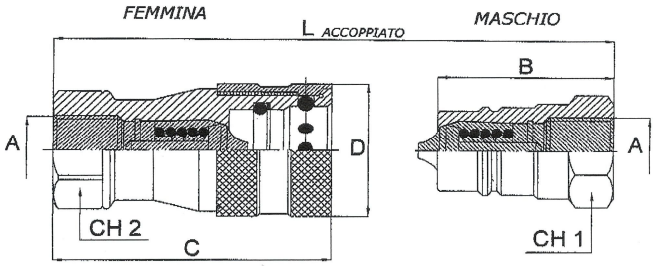

CODICE MASCHIO	FEMMINA	Ø mm	Ø A	BASE	B	C	Ø D	L	CH1	CH2	Press. max di esercizio
IR 3/4CM	IR 3/4CF	20	3/4" BSP	12	mm 53	mm 86	mm 48	mm 106,5	mm 34	mm 34	bar 250
IR 1CM	IR 1CF	25	1" BSP	16	mm 58	mm 95	mm 58	mm 116,5	mm 41	mm 41	bar 200
IR 1.1/4CM	IR 1.1/4CF	32	1.1/4" BSP	20	mm 70	mm 114	mm 70	mm 140	mm 55	mm 50	bar 150
IR 1.1/2 CM	IR 3CF	38	1.1/2" BSP	24	mm 70	mm 114	mm 80	mm 141	mm 60	mm 55	bar 120

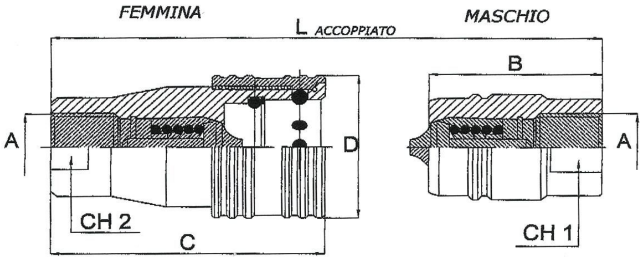

CODICE MASCHIO	FEMMINA	Ø mm	Ø A	BASE	B	C	Ø D	L	CH1	CH2	Press. max di esercizio
IR 2CM	IR 2CF	50	2" BSP	32	mm 89	mm 139	mm 114	mm 177	mm 70	mm 70	bar 100
IR 2.1/2CM	IR 2.1/2CF	63	2.1/2" BSP	40	mm 89	mm 139	mm 114	mm 177	mm 84	mm 84	bar 100
IR 3CM	IR 3CF	76	3" BSP	48	mm 100	mm 155	mm 139	mm 200	mm 100	mm 100	bar 70

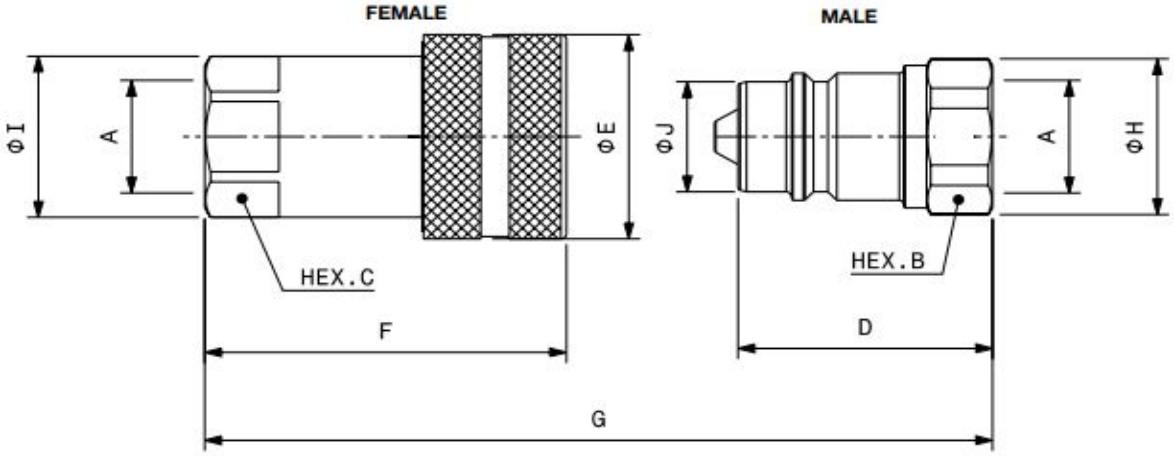

BIR SERIES - (8005)

CODICE		TIPO	DIAM. NOM.	MAX PRESS ESERCIZIO	A	B	C	D	E	F	G	H	I	J
800500000	FEM	BIR14	6.3	Mpa - 35	1/4"		19		26	47,1	64,8		22	
800500001	MAS					19		32				20,8		11,8
800500002	FEM	BIR38	10	Mpa - 30	3/8"		22		31	56.1	76.8		24	
800500003	MAS					22		38				24		17,3
800500004	FEM	BIR12	12.5	Mpa - 25	1/2"		27		38	63.3	86,3		29	
800500005	MAS					27		44,5				29		20,5
800500006	FEM	BIR34	20	Mpa - 25	3/4"		38		48	82,2	111,1		38,5	
800500007	MAS					36		55				38,5		29,1
800500008	FEM	BIR100	25	Mpa - 23	1"		45		54	97,1	127,3		52	
800500009	MAS					41		63,1				44,8		34,3
800500010	FEM	BIR114	31.5	Mpa - 23	1-1/4"		50		65	117,2	151,2		55,5,	
800500011	MAS					55		75				60		45
800500012	FEM	BIR112	40	Mpa - 18	1-1/2"		60		80	135,3	171,3		65,5	
800500013	MAS					60		85				65,5		55
800500014	FEM	BIR200	50	Mpa - 13	2"		75		100	160,2	201,2		83,7	
800500015	MAS					75		100				82,5		65

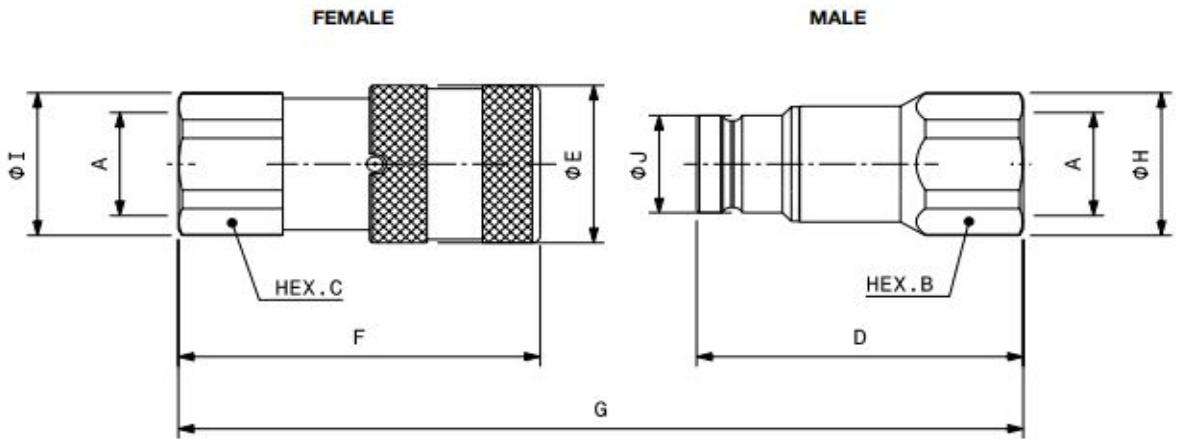

FIRG SERIES - (8008) GAS

CODICE		TIPO	DIAM. NOM.	MAX PRESS ESERCIZIO	A	B	C	D	E	F	G	H	I	J
800800000	FEM	FIRG14	6.3	Mpa - 30	1/4"		22		28	48,1	85,2		23,8	
800800001	MAS					22		47,9				23,8		16,1
800800004	FEM	FIRG38	10	Mpa - 30	3/8"		27		32	64,2	108.7		29	
800800005	MAS					24		60				26		19,7
800800002	FEM	FIRG12	10	Mpa - 30	1/2"		27		32	69,2	116,2		29	
800800003	MAS					27		62,5				29		19,7
800800006	FEM	FIRG12A	12.5	Mpa - 25	1/2"		32		38	73,8	124,5		33,8	
800800007	MAS					32		68				33,8		24,5
800800008	FEM	FIRG34	12.5	Mpa - 25	3/4"		36		38	80,8	134		38,5	
800800009	MAS					36		70,5				38,5		24,5
800800010	FEM	FIRG34B	16	Mpa - 25	3/4"		36		42	78,5	131,4		38,5	
800800011	MAS					36		70,5				38,5		27
800800020	FEM	FIRG34A	19	Mpa - 33	3/4"		41		48	88,7	149		44,8	
800800021	MAS					41		82,3				44,8		30
800800012	FEM	FIRG100	19	Mpa - 25	1"		45		48	93,2	153,5		47,8	
800800013	MAS					45		82,3				47,8		30
800800014	FEM	FIRG114	25	Mpa - 25	1-1/4"		55		55	106	172,8		59,8	
800800015	MAS					55		89,8				59,8		36
800800016	FEM	FIRG112	-	Mpa - 20	1-1/2"		65		80	132,4	214,9		72	
800800017	MAS					65		111,1				69,8		57
800800018	FEM	FIRG200	-	Mpa - 20	2"		80		100	156,6	241,5		88,5	
800800019	MAS					75		123,8				83,5		73

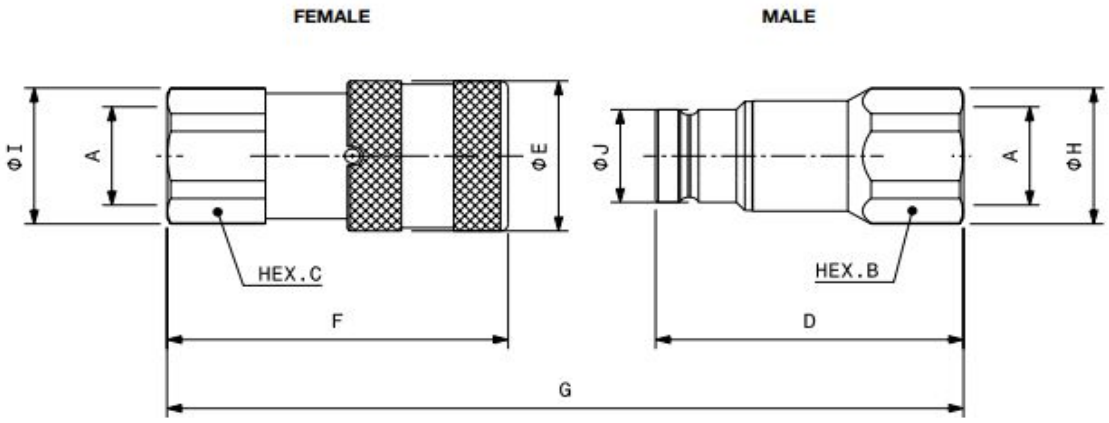

FIRG SERIES - (8008) NPT

CODICE		TIPO	DIAM. NOM.	MAX PRESS ESERCIZIO	A	B	C	D	E	F	G	H	I	J
800801000	FEM	FIRG14	6.3	Mpa - 30	1/4"		22		28	48,1	85,2		23,8	
800801001	MAS					22		47,9				23,8		16,1
800801004	FEM	FIRG38	10	Mpa - 30	3/8"		27		32	64,2	108.7		29	
800801005	MAS					24		60				26		19,7
800801002	FEM	FIRG12	10	Mpa - 30	1/2"		27		32	69,2	116,2		29	
800801003	MAS					27		62,5				29		19,7
800801006	FEM	FIRG12A	12.5	Mpa - 25	1/2"		32		38	73,8	124,5		33,8	
800801007	MAS					32		68				33,8		24,5
800801008	FEM	FIRG34	12.5	Mpa - 25	3/4"		36		38	80,8	134		38,5	
800801009	MAS					36		70,5				38,5		24,5
800801010	FEM	FIRG34B	16	Mpa - 25	3/4"		36		42	78,5	131,4		38,5	
800801011	MAS					36		70,5				38,5		27
800801020	FEM	FIRG34A	19	Mpa - 33	3/4"		41		48	88,7	149		44,8	
800801021	MAS					41		82,3				44,8		30
800801012	FEM	FIRG100	19	Mpa - 25	1"		45		48	93,2	153,5		47,8	
800801013	MAS					45		82,3				47,8		30
800801014	FEM	FIRG114	25	Mpa - 25	1-1/4"		55		55	106	172,8		59,8	
800801015	MAS					55		89,8				59,8		36
800801016	FEM	FIRG112	-	Mpa - 20	1-1/2"		65		80	132,4	214,9		72	
800801017	MAS					65		111,1				69,8		57
800801018	FEM	FIRG200	-	Mpa - 20	2"		80		100	156,6	241,5		88,5	
800801019	MAS					75		123,8				83,5		73

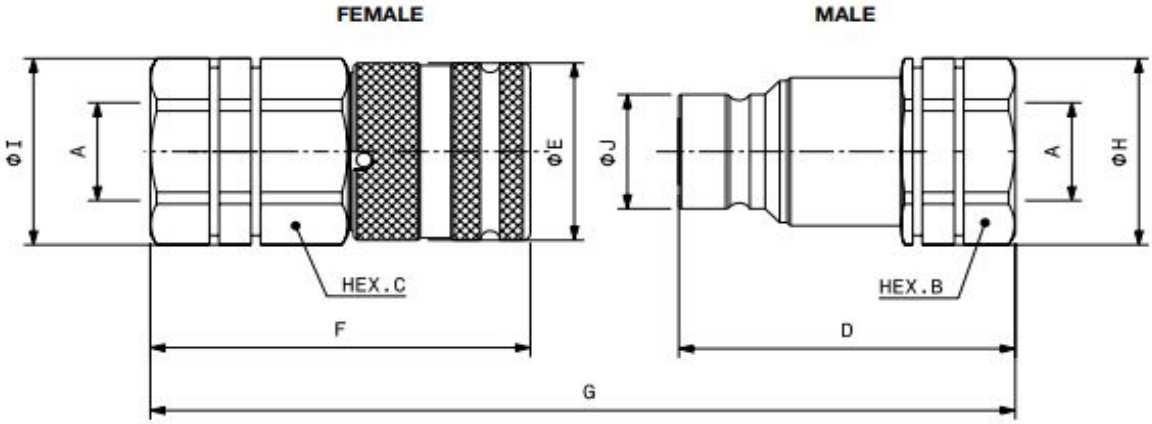

A SERIES - (8013)

CODICE		TIPO	DIAM. NOM.	MAX PRESS ESERCIZIO	A	B	C	D	E	F	G	H	I	J
801300002	FEM	A4	-	Mpa - 42	1/8"		19		20	40	68,4		20,5	
801300003	MAS					17		36,3				18,5		11,6
801300004	FEM	A7	6.3	Mpa - 42	1/4"		27		28	53,1	90,2		29	
801300031	MAS					22		47,9				23,8		16,1
801300006	FEM	A9	10	Mpa - 35	3/8"		30		32	64,8	108,8		32	
801300005	MAS					27		60				29		19,7
801300008	FEM	A9	10	Mpa - 35	1/2"		30		32	69,8	116,3		32	
801300007	MAS					27		62,5				29		19,7
801300014	FEM	A13	12.5	Mpa - 33	1/2"		36		38	76,8	127,5		40	
801300013	MAS					36		68				40		24,5
801300016	FEM	A13	12.5	Mpa - 33	3/4"		36		38	83,8	137		40	
801300015	MAS					36		70,5				40		24,5
801300040	FEM	A17	19	Mpa - 33	3/4"		46		48	96,8	158,5		49,8	
801300041	MAS					46		83,7				49,8		30
801300050	FEM	A21	25	Mpa - 30	1"		55		55	104,8	178,6		59,8	
801300051	MAS					55		96,8				59,8		36
801300052	FEM	A25	-	Mpa - 30	1-1/4"		55		65	125,1	206,8		65	
801300053	MAS					55		105				59,8		44
801300026	FEM	A30	-	Mpa - 27	1-1/2"		65		80	132,4	214,9		82	
801300025	MAS					65		111,1				82		57
801300038	FEM	A30	-	Mpa - 27	2"		75		80	138	228,4		82	
801300039	MAS					75		119				82		57

CARATTERISTICHE:
Connessione: a faccia piana
Disconnessione: a faccia piana
Occlusione: a valvola sporgente

Innesti a faccia piana, **ISO 16028**, serie 35 MPa
Innesti a faccia piana per pressioni fino a 35 MPa e con trattamento Zinco-Nickel. Il sistema di chiusura a valvola piana garantisce l'impossibilità di contaminazione e di fuoriuscita del liquido. Intercambiabile secondo la norma ISO 16028.

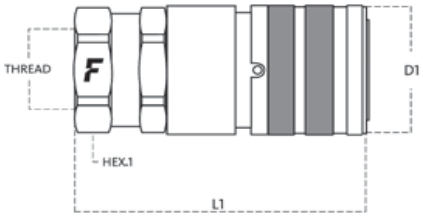

FFH ***FEMMINA GAS***

MISURA INNESTO		FILETTATURA		MISURE			
mm	inch	TIPO	MISURA	CODICE ARTICOLO	L1 mm	D1 mm	HEX1 mm
3.2	1/8"	F BSPP	1/8"	**FFH02 18GAS F**	46.1	20	18
3.2	1/8"	F BSPP	1/4"	**FFH02 14GAS F**	51.3	20	18
6.3	1/4"	F BSPP	1/4"	**FFH04 14GAS F**	58.9	27	24
10.0	3/8"	F BSPP	3/8"	**FFH06 38GAS FB**	75.0	30	27
10.0	3/8"	F BSPP	3/8"	**FFH06 38GAS FV**	97.9	30	27
10.0	3/8"	F BSPP	3/8"	**FFH06 38GAS F**	75.0	30	27
10.0	3/8"	F BSPP	1/2"	**FFH06 12GAS F**	79.4	30	27
12.5	1/2"	F BSPP	1/2"	**FFH08 12GAS FV**	81.3	38	34
12.5	1/2"	F BSPP	3/4"	**FFH08 34GAS F**	84.8	38	34
12.5	1/2"	F BSPP	1/2"	**FFH08 12GAS F**	81.3	38	34
16.0	5/8"	F BSPP	5/8"	**FFH10 58GAS F**	91.1	42	38
16.0	5/8"	F BSPP	3/4"	**FFH10 34GAS F**	92.1	42	38
20.0	3/4"	F BSPP	1"	**FFH12 1GAS F**	104.3	48	42
20.0	3/4"	F BSPP	3/4"	**FFH12 34GAS F**	100.3	48	42
25.0	1"	F BSPP	1-1/2"	**FFH16 112GAS F**	105.3	55	55
25.0	1"	F BSPP	1-1/4"	**FFH16 114GAS F**	103.0	55	50
25.0	1"	F BSPP	1"	**FFH16 1GAS F**	100.5	55	50
31.5	1-1/4"	F BSPP	1-1/4"	**FFH20 114GAS F**	103.4	63	60

CARATTERISTICHE:
Connessione: a faccia piana
Disconnessione: a faccia piana
Occlusione: a valvola sporgente

Innesti a faccia piana, **ISO 16028**, serie 35 MPa
Innesti a faccia piana per pressioni fino a 35 MPa e con trattamento Zinco-Nickel. Il sistema di chiusura a valvola piana garantisce l'impossibilità di contaminazione e di fuoriuscita del liquido. Intercambiabile secondo la norma ISO 16028.

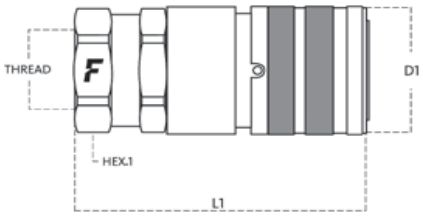

FFH ***FEMMINA***

MISURA INNESTO		FILETTATURA		MISURE			
mm	inch	TIPO	MISURA	CODICE ARTICOLO	L1 mm	D1 mm	HEX1 mm
6.3	1/4"	0/ SAE	7/16"-20 UNF FEMALE ORB	**FFH04 14SAE F**	59.0	27	24
6.3	1/4"	0/ METRIC	M16x1.5 FEMALE ORB	**FFH04-0/1615 F**	61.1	27	24
6.3	1/4"	0/ SAE	9/16"-18 UNF FEMALE ORB	**FFH04 38SAE F**	59.6	27	24
6.3	1/4"	F NPTF	NPTF 1/4" FEMALE	**FFH04 14NPT F**	58.9	27	24
10.0	3/8"	0/ SAE	3/4"-16 UNF FEMALE ORB	**FFH06 12SAE F**	76.9	30	27
10.0	3/8"	F NPTF	NPTF 1/2" FEMALE	**FFH06 12NPT F**	79.4	30	27
10.0	3/8"	F NPTF	NPTF 3/8" FEMALE	**FFH06 38NPT F**	75.0	30	27
12.5	1/2"	F NPTF	NPTF 3/4" FEMALE	**FFH08 34NPT F**	81.3	38	34
12.5	1/2"	0/ SAE	3/4"-16 UNF FEMALE ORB	**FFH08 12SAE F**	81.3	38	34
12.5	1/2"	0/ SAE	7/8"-14 UNF FEMALE ORB	**FFH08 58SAE F**	81.3	38	34
12.5	1/2"	0/ SAE	1-1/16"-12 UN FEMALE ORB	**FFH08 34SAE F**	86.8	38	34
12.5	1/2"	F NPTF	NPTF 1/2" FEMALE	**FFH08 12NPT F**	81.3	38	34
16.0	5/8"	0/ SAE	1-1/16"-12 UN FEMALE ORB	**FFH10 34SAE F**	95.1	42	38
16.0	5/8"	F NPTF	NPTF 3/4" FEMALE	**FFH10 34NPT F**	92.1	42	38
20.0	3/4"	0/ METRIC	M33x2 FEMALE ORB	**FFH12-0/3320 F**	102.6	48	42
20.0	3/4"	0/ SAE	1-1/16"-12 UN FEMALE ORB	**FFH12 34SAE F**	104.3	48	42
20.0	3/4"	F NPTF	NPTF 3/4" FEMALE	**FFH12 34NPT F**	100.3	48	42
20.0	3/4"	0/ SAE	1-5/16"-12 UN FEMALE ORB	**FFH12 1SAE F**	104.3	48	42
20.0	3/4"	F NPTF	NPTF 1" FEMALE	**FFH12 1NPT F**	104.3	48	42
25.0	1"	0/ METRIC	M33x2 FEMALE ORB	**FFH16-0/3320 F**	103.0	55	50
25.0	1"	0/ SAE	1-5/16"-12 UN FEMALE ORB	**FFH16 1SAE F**	100.5	55	50
25.0	1"	F NPTF	NPTF 1" FEMALE	**FFH16 1NPT F**	100.5	55	50
25.0	1"	F NPTF	NPTF 1-1/4" FEMALE	**FFH16 114NPT F**	100.5	55	50

CARATTERISTICHE:
Connessione: a faccia piana
Disconnessione: a faccia piana
Occlusione: a valvola sporgente

Innesti a faccia piana, **ISO 16028**, serie 35 MPa
Innesti a faccia piana per pressioni fino a 35 MPa e con trattamento Zinco-Nickel. Il sistema di chiusura a valvola piana garantisce l'impossibilità di contaminazione e di fuoriuscita del liquido. Intercambiabile secondo la norma ISO 16028.

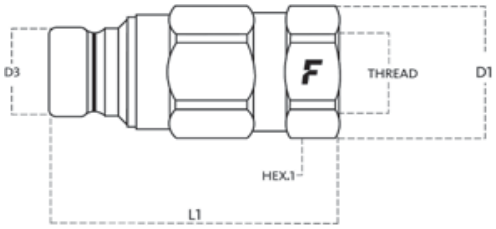

FFH ***MASCHIO GAS***

MISURA INNESTO		FILETTATURA	MISURE				
mm	inch	Thread	CODICE	L1 mm	D1 mm	D3 mm	HEX1 mm
3.2	1/8"	BSPP 1/8" FEMALE	**FFH02 18GAS M**	44	18	11.6	16
6.3	1/4"	BSPP 1/4" FEMALE	**FFH04 14GAS M**	49	26	16.1	24
10.0	3/8"	BSPP 3/8" FEMALE	**FFH06 38GAS MB**	68	33	19.7	30
10.0	3/8"	BSPP 3/8" FEMALE	**FFH06 38GAS MV**	68	33	19.7	30
10.0	3/8"	BSPP 3/8" FEMALE	**FFH06 38GAS M**	68	33	19.7	30
10.0	3/8"	BSPP 1/2" FEMALE	**FFH06 12GAS M**	73	33	19.7	30
12.5	1/2"	BSPP 1/2" FEMALE	**FFH08 12GAS MV**	75	37	24.5	34
12.5	1/2"	BSPP 3/4" FEMALE	**FFH08 34GAS M**	78	37	24.5	34
12.5	1/2"	BSPP 1/2" FEMALE	**FFH08 12GAS M**	75	37	24.5	34
16.0	5/8"	BSPP 5/8" FEMALE	**FFH10 58GAS M**	91	45	27.0	41
16.0	5/8"	BSPP 3/4" FEMALE	**FFH10 34GAS M**	91	45	27.0	41

CARATTERISTICHE:
Connessione: a faccia piana
Disconnessione: a faccia piana
Occlusione: a valvola sporgente

Innesti a faccia piana, **ISO 16028**, serie 35 MPa
Innesti a faccia piana per pressioni fino a 35 MPa e con trattamento Zinco-Nickel. Il sistema di chiusura a valvola piana garantisce l'impossibilità di contaminazione e di fuoriuscita del liquido. Intercambiabile secondo la norma ISO 16028.

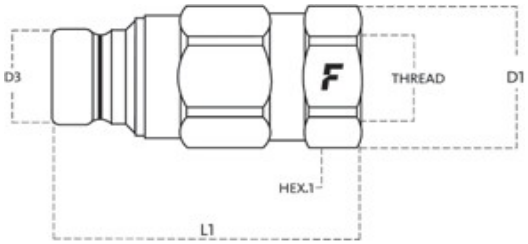

FFH ***MASCHIO***

MISURA INNESTO		FILETTATURA	MISURE				
mm	inch	Thread	CODICE	L1 mm	D1 mm	D3 mm	HEX1 mm
6,3	1/4"	7/16"-20 UNF FEMALE ORB	**FFH04 14SAE M**	49,0	26	16,1	24
6,3	1/4"	3/4"-16 UNF FEMALE JIC	**FFH04-28/12S M**	50,0	26	16,1	24
6,3	1/4"	9/16"-18 UNF FEMALE ORB	**FFH04 38SAE M**	52,0	26	16,1	24
6,3	1/4"	NPTF 1/4" FEMALE	**FFH04 14NPT M**	49,0	26	16,1	24
10,0	3/8"	NPTF 3/8" FEMALE	**FFH06 38NPT MT**	68,3	33	19,7	30
10,0	3/8"	3/4"-16 UNF FEMALE ORB	**FFH06 12SAE M**	71,8	33	19,7	30
10,0	3/8"	NPTF 1/2" FEMALE	**FFH06 12NPT M**	71,8	33	19,7	30
10,0	3/8"	NPTF 3/8" FEMALE	**FFH06 38NPT M**	68,3	33	19,7	30
12,5	1/2"	NPTF 1/2" FEMALE	**FFH08 12NPT MT**	77,0	37	24,5	34
12,5	1/2"	7/8"-14 UNF FEMALE ORB	**FFH08 58SAE M**	76,0	37	24,5	34
12,5	1/2"	NPTF 3/4" FEMALE	**FFH08 34NPT M**	77,0	37	24,5	34
12,5	1/2"	3/4"-16 UNF FEMALE ORB	**FFH08 12SAE M**	75,0	37	24,5	34
12,5	1/2"	1-1/16"-12 UN FEMALE ORB	**FFH08 34SAE M**	81,0	37	24,5	34
12,5	1/2"	NPTF 1/2" FEMALE	**FFH08 12NPT M**	77,0	37	24,5	34
16,0	5/8"	1-1/16"-12 UN FEMALE ORB	**FFH10 34SAE M**	94,1	45	27,0	41
16,0	5/8"	NPTF 3/4" FEMALE	**FFH10 34NPT M**	91,1	45	27,0	41
20,0	3/4"	1-1/16"-12 UN FEMALE ORB	**FFH12 34SAE M**	101,6	46	30,0	42
20,0	3/4"	NPTF 3/4" FEMALE	**FFH12 34NPT M**	101,6	46	30,0	42
20,0	3/4"	1-5/16"-12 UN FEMALE ORB	**FFH12 1SAE M**	101,6	46	30,0	42
20,0	3/4"	NPTF 1" FEMALE	**FFH12 1NPT M**	101,5	46	30,0	42

CARATTERISTICHE:
Connessione: *a vite*
Disconnessione: *a vite*
Occlusione: *a valvola sporgente*
Innestabilità: *parti maschio e femmina in pressione*
Disinnestabilità in pressione: *consentita*

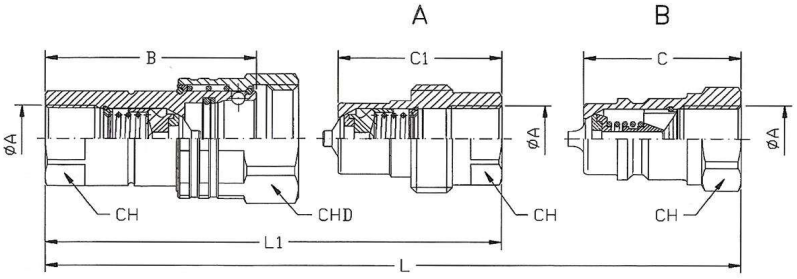

VV

BASE		Diametro nominale	Portata nominale	Press. max di eserc.	Pressione minima di scoppio Innestato	Maschio	Femmina	Perdita di olio
1/4"	04	5,5	l/min 18	MPa 35	MPa 150	MPa 140	MPa 170	cc max 1,5
3/8"	06	9,8	l/min 30	MPa 30	MPa 150	MPa 120	MPa 120	cc max 2
1/2"	08	10,5	l/min 45	MPa 30	MPa 160	MPa 120	MPa 130	cc max 3
3/4"	12	13,7	l/min 90	MPa 25	MPa 120	MPa 100	MPa 100	cc max 10
1"	16	15,6	l/min 140	MPa 23	MPa 100	MPa 90	MPa 98	cc max 15

	*	Femmina	MaschioA	MaschioB	Ø A	Norme	B	C	C1	L	L1	CH	Ghiera	CHD
		VV14GAS F	VV14GAS M	NV14GAS M	1/4" BSP	DIN 3852-2-X								
	04	VV14NPT F	VV14NPT M	NV14NPT M	1/4" NPTF	ANSI B1.20.3	50	33	33	66	66	19	1"-12 unf	27
		VV38GAS F	VV38GAS M	NV38GAS M	3/8" BSP	DIN 3852-2-X								
	06	VV38NPT F	VV38NPT M	NV38NPT M	3/8" NPTF	ANSI B1.20.3	59,5	39	40,5	78	79,5	24	1" 1/4 - 8 UN	34
		VV12GAS F	VV12GAS M	NV12GAS M	1/2" BPS	DIN 3852-2-X	66	44	49	88	93	27	1" 3/8 - 8 UN	38
	08	VV12NPT F	VV12NPT M	NV12NPT M	1/2" NPTF	ANSI B1.20.3								
		VV34GAS F	VV34GAS M	NV34GAS M	3/4" BSP	DIN 3852-2-X								
	12	VV34NPT F	VV34NPT M	NV34NPT M	3/4NPTF	ANSI B1.20.3	84	55	62	110	117	34	1" 3/4 - 6 UN	50
	16	VV1GAS F	VV1GAS M	NV1GAS M	1" BSP	DIN 3852-2-X								
		VV1NPT F	VV1NPT M	NV1NPT M	1" NPTF	ANSI B1.20.3	99,5	66	70	132	136	41	M52X4	55

CARATTERISTICHE:
Connessione: *a vite*
Disconnessione: *a vite*
Occlusione: *a valvola sporgente*
Innestabilità: *parti maschio e femmina in pressione*
Disinnestabilità in pressione: *consentita*

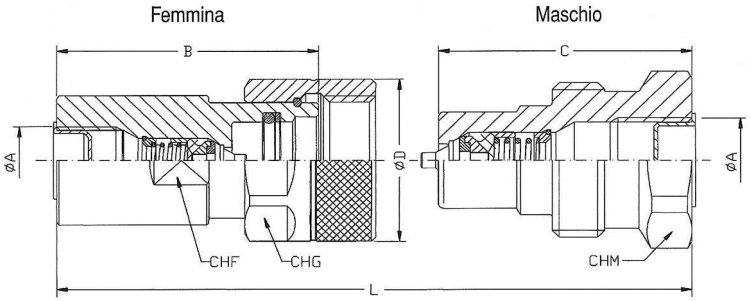

VVS

BASE		Diametro nominale	Portata nom.	Press. max di eserc.	Pressione minima di scoppio Innestato	Maschio	Femmina	Perdita di olio
1/4"	04	mm 4,5	l/min 8	MPa 80	MPa 250	MPa 240	MPa 240	cc max 1
3/8"	06	mm 5,5	l/min 18	MPa 76	MPa 230	MPa 290	MPa 250	cc max 1,5
1/2"	08	mm 9,8	l/min 30	MPa 73	MPa 220	MPa 238	MPa 220	cc max 2
5/8"	10	mm 10,5	l/min 45	MPa 70	MPa 214	MPa 212	MPa 230	cc max 3
3/4"	12	mm 13,7	l/min 90	MPa 53	MPa 194	MPa 160	MPa 224	cc max 10
1"	16	mm 22,8	l/min 140	MPa 60	MPa 200	MPa 180	MPa 180	cc max 15
1" 1/2	24	mm 24,7	l/min 300	MPa 40	MPa 150	MPa 120	MPa 150	cc max 38
2"	32	mm 43,9	l/min 1000	MPa 35	MPa 105	MPa 130	MPa 130	cc max 46

	*	Femmina	Maschio	Ø A	Norme	B	C	Ghiera	Ø D	L	CHF	CHM	CHG
	04	VVS14GAS F	VVS14GAS M	1/4" BSP	DIN 3852-2-X								
		VVS14NPT F	VVS14NPT M	1/4" NPTF	ANSI B1.20.3	58	43	1" - 12 UNF	30	84	22	25	27
	06	VVS38GAS F	VVS38GAS M	3/8" BSP	DIN 3852-2-X								
		VVS38NPT F	VVS38NPT M	3/8"NPTF	ANSI B1.20.3	62	48	1" 1/4 - 8 UN	40	89,5	30	32	36
	08	VVS12GAS F	VVS12GAS M	1/2" BSP	DIN 3852-2-X								
		VVS12NPT F	VVS12 NPT M	1/2" NPTF	ANSI B1.20.3	71	53	1" 3/8 - 8 UN	45	102	34	34	41
	12	VVS34GAS F	VVS34GAS M	3/4" BSP	DIN 3852-2-X								
		VVS34NPT F	VVS34NPT M	3/4" NPTF	ANSI B1.20.3	87	63	1"-3/4 - 6 UN	55	121	41	46	50
	16	VVS1GAS F	VVS1GAS M	1" BSP	DIN 3852-2-X								
		VVS1NPT F	VVS1NPT M	1" NPTF	ANSI B1.20.3	100	72	M52X4	60	138,5	50	50	55
	20	VVS114GAS F	VVS114GAS M	1"-1/4 BSP	DIN 3852-2-X								
		VVS114NPT F	VVS114NPT M	1"-1/4 NPTF	ANSI B1.20.3	123	86	M68X6	80	167	65	65	75
	24	VVS112GAS F	VVS112GAS M	1"-1/2	DIN 3852-2-X								
		VVS112NPT F	VVS112NPT M	1"-1/2 NPTF	ANSI B1.20.3	137	95	M78X6	98	187,5	75	80	90
	32	VVS2GAS F	VVS2GAS M	2" BSP	DIN 3852-2-X								
		VVS2NPT F	VVS2NPT M	2" NPTF	ANSI B1.20.3	160	118	M115X8	129	227	100	110	125

CARATTERISTICHE:
Connessione: *a vite*
Disconnessione: *a vite*
Occlusione: *a valvola sporgente*
Innestabilità: *parti maschio e femmina in pressione*
Disinnestabilità in pressione: *consentita*

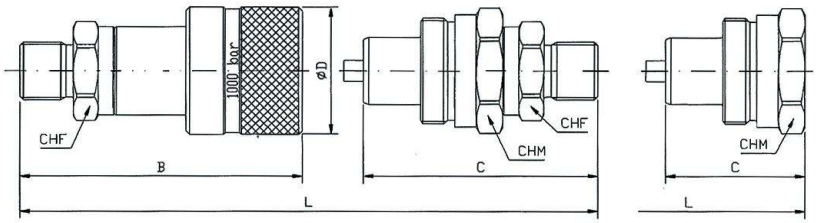

Femmina Maschio Maschio

PVVM

BASE		Diametro nominale	Portata nom.	Press. max di eserc.	Pressione minima di scoppio Innestato	Maschio	Femmina	Perdita di olio
1/4"	04	mm 4,1	l/min 15	MPa 105	MPa 350	MPa 310	MPa 330	cc max 0,1
3/8"	06	mm 5,5	l/min 20	MPa 100	MPa 350	MPa 290	MPa 300	cc max 1

	*	Femmina	Maschio	Ø A	Norme	B	C	Ghiera	Ø D	L	CHF	CHM
	04		PVVM14NPT M	1/4" NPTF	ANSI B1.20.3		34					27
	06		PVVM38NPT M	3/8" NPTF	ANSI B1.20.3		39					32
	04	PVVM1/14NPT F		1/4" NPTF	ANSI B1.20.3	62,8	55	1"-18 UN	30	98,8	21	27
	06	PVVM38-1/14NPT F		1/4" NPTF	ANSI B1.20.3	83,3	64,8	1" 3/16-16 UN	36	122,7	25	32
		PVVM1/38NPT F		3/8" NPTF	ANSI B1.20.3	83,3	64,8	1" 3/16-16 UN	36	122,7	25	32
		PVVM1/38GAS F		3/8" BSP	DIN 3852-2-X	83,3	64,8	1" 3/16-16 UN	36	122,7	25	32
	06	PVVM38-23/14G F	PVVM38-23/14G M	1/4" BSP	DIN 3852-2-X	82,3	63,8	1" 3/16-16 UN	36	120,7	25	32

CARATTERISTICHE:
Connessione: *a vite*
Disconnessione: *a vite*
Occlusione: *a valvola Piatta*
Innestabilità: *Maschio in pressione*
Disinnestabilità in pressione: *consentita*

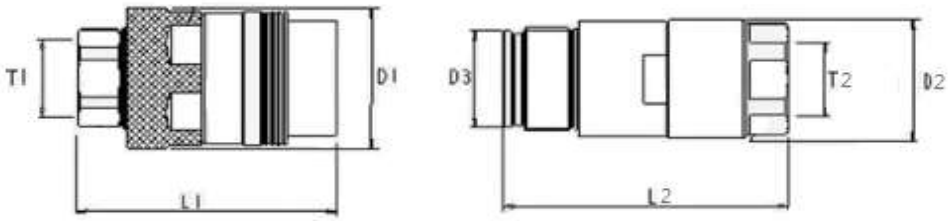

FHV-ET

BASE		Diametro nominale	Portata nom.	Press. max di eserc.	Pressione minima di scoppio Innestato	Maschio	Femmina	Perdita di olio
06	3/8"	10	l/min 32	Mpa 53	Mpa 160	Mpa 140	Mpa 140	0,01 ml
08	1/2"	12,5	l/min 70	Mpa 53	Mpa 160	Mpa 140	Mpa 140	0,01 ml
12	3/4"	20	l/min 120	Mpa 46	Mpa 160	Mpa 140	Mpa 140	0,02 ml
16	1"	25	l/min 200	Mpa 53	Mpa 160	Mpa 140	Mpa 140	0,03 ml
20	1.1/4"	31,5	l/min 350	Mpa 46	Mpa 160	Mpa 140	Mpa 140	0,03 ml
24	1.1\2"	37,5	l/min 420	Mpa 46	Mpa 160	Mpa 140	Mpa 140	0,03 ml
32	2"	50	l/min 750	Mpa 35	Mpa 120	Mpa 100	Mpa 80	0,03 ml

*	Fil.	Femina	Maschio	T1	T2	L1	L2		D1	D2	D3
06	GAS	FHV06ET 38GAS F	FHV06ET 38GAS M	3/8"	3/8"	101,8	96,8		48	33	23
	NPT	FHV06ET 38NPT F	FHV06ET 38NPT M	3/8"	3/8"	101,8	96,8		48	33	23
08	GAS	FHV08ET 12GAS F	FHV08ET 12GAS M	1/2"	1/2"	109,7	109,5		55	44,5	31
	NPT	FHV08ET 12NPT F	FHV08ET 12NPT M	1/2"	1/2"	109,7	109,5		55	44,5	31
12	GAS	FHV12ET 34GAS F	FHV12ET 34GAS M	3/4"	3/4"	129,5	122,5		64	44,5	31
	NPT	FHV12ET 34NPT F	FHV12ET 34NPT M	3/4"	3/4"	129,5	122,5		64	44,5	31
16	GAS	FHV16ET 1GAS F	FHV16ET 1GAS M	1"	1"	138	124,5		74	54,5	-
	NPT	FHV16ET 1NPT F	FHV16ET 1NPT M	1"	1"	138	124,5		74	54,5	-
20	GAS	FHV20ET 114GAS F	FHV20ET 114GAS M	1.1/4"	1.1/4"	146,7	143,8		74	64	43,8
	NPT	FHV20ET 114NPT F	FHV20ET 114NPT M	1.1/4"	1.1/4"	146,7	143,8		74	64	43,8
24	GAS	FHV24ET 112GAS F	FHV24ET 112GAS M	1.1\2"	1.1\2"	170,4	165,8		100	68	47,8
	NPT	FHV24ET 112NPT F	FHV24ET 112NPT M	1.1\2"	1.1\2"	170,4	165,8		100	68	47,8

CARATTERISTICHE:
Connessione: *Arretramento Ghiera*
Disconnessione: *Arretramento Ghiera*
Occlusione: *Disco*
Innestabilità: *parti maschio e femmina non in pressione*
Disinnestabilità in pressione: *Non consentita*

**disponibili in ottone e inox*

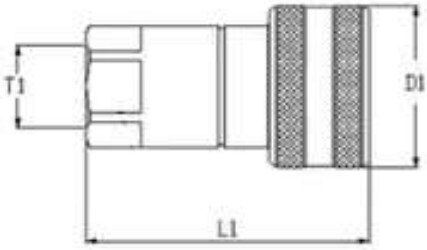

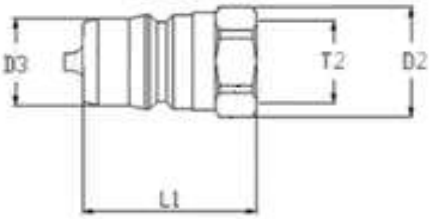

HNV

BASE		Diametro nominale	Portata nom.	Press. max di eserc.	Pressione minima di scoppio Innestato	Maschio	Femmina	Perdita di olio
02	1/8"	3,2	l/min 5	Mpa 50	Mpa 200	Mpa 240	Mpa 200	0,5 ml
04	1/4"	6,3	l/min 17	Mpa 45	Mpa 180	Mpa 180	Mpa 200	1 ml
06	3/8"	10	l/min 50	Mpa 30	Mpa 180	Mpa 130	Mpa 120	1,5 ml
08	1/2"	12,5	l/min 75	Mpa 35	Mpa 150	Mpa 140	Mpa 140	2,8 ml
12	3/4"	20	l/min 190	Mpa 25	Mpa 100	Mpa 110	Mpa 100	10 ml
16	1"	25	l/min 270	Mpa 30	Mpa 120	Mpa 120	Mpa 120	13 ml
24	1.1\2"	37,5	l/min 750	Mpa 14	Mpa 60	Mpa 56	Mpa 56	80 ml
32	2"	50	l/min 1600	Mpa 9	Mpa 45	Mpa 38	Mpa 40	160 ml

*	Fil.	Femina	Maschio	T1	T2	L1	L2		D1	D2	D3
02	GAS	HNV 18 GAS F	HNV 18 GAS M	1/8"	1/8"	50,3	31,5		23	18,5	10,8
	NPT	HNV 18 NPT F	HNV 18 NPT M	1/8"	1/8"	50,3	31,5		23	18,5	10,8
04	GAS	HNV 14 GAS F	HNV 14 GAS M	1/4"	1/4"	56	35		28	21	14,1
	NPT	HNV 14 NPT F	HNV 14 NPT M	1/4"	1/4"	56	35		28	21	14,1
06	GAS	HNV 38 GAS F	HNV 38 GAS M	3/8"	3/8"	64	39		35	24,5	19
	NPT	HNV 38 NPT F	HNV 38 NPT M	3/8"	3/8"	64	39		35	24,5	19
08	GAS	HNV 12 GAS F	HNV 12 GAS M	1/2"	1/2"	71,5	44		44	30	23,5
	NPT	HNV 12 NPT F	HNV 12 NPT M	1/2"	1/2"	71,5	44		44	30	23,5
12	GAS	HNV 34 GAS F	HNV 34 GAS M	3/4"	3/4"	89	55		52	38	31,5
	NPT	HNV 34 NPT F	HNV 34 NPT M	3/4"	3/4"	89	55		52	38	31,5
16	GAS	HNV 1 GAS F	HNV 1 GAS M	1"	1"	106	66		62	45	37,8
	NPT	HNV 1 NPT F	HNV 1 NPT M	1"	1"	106	66		62	45	37,8
24	GAS	HNV 112 GAS F	HNV 112 GAS M	1.1\2"	1.1\2"	126,4	126		75	71	44,5
	NPT	HNV 112 NPT F	HNV 112 NPT M	1.1\2"	1.1\2"	126,4	126		75	71	44,5
32	GAS	HNV 2 GAS F	HNV 2 GAS M	2"	2"	142	142		105	97	63,3
	NPT	HNV 2 NPT F	HNV 2 NPT M	2"	2"	142	142		105	97	63,3

CARATTERISTICHE:
Connessione: *arretrando la ghiera*
Disconnessione: *arretrando la ghiera*
Occlusione: *a valvola sporgente*
Innestabilità: *in assenza di pressione*
Disinnestabilità in pressione: *non consentita*

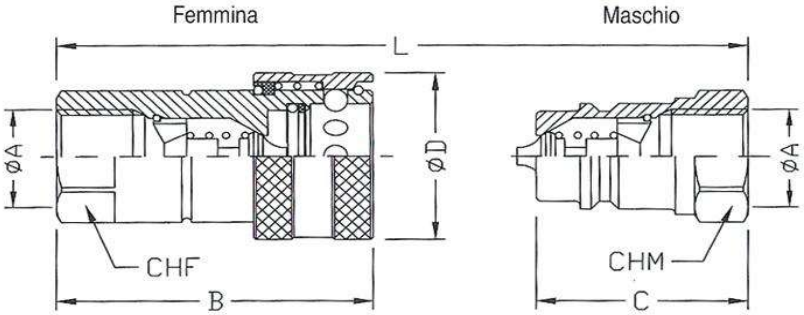

NV

BASE		Diametro nominale	Portata nom.	Forza di innesto	Press. max di eserc.	Pressione minima di scoppio Innestato	Maschio	Femmina	Perdita di olio
1/4"	04	mm 6	l/min 15	55	MPa 35	MPa 140	MPa 140	MPa 140	cc max 0,8
3/8"	06	mm 9	l/min 50	85	MPa 30	MPa 140	MPa 120	MPa 120	cc max 1,3
1/2"	08	mm 10,5	l/min 75	92	MPa 30	MPa 130	MPa 120	MPa 130	cc max 1,8
3/4"	12	mm 16	l/min 150	150	MPa 25	MPa 100	MPa 100	MPa 100	cc max 8
1"	16	mm 17,5	l/min 230	130	MPa 23	MPa 95	MPa 95	MPa 98	cc max 13
1" 1/4	20	mm 22,5	l/min 340	145	MPa 22	MPa 92	MPa 92	MPa 90	cc max 30
1" 1/2	24	mm 29,5	l/min 450	265	MPa 18	MPa 80	MPa 70	MPa 70	cc max 34
2"	32	mm 47	l/min 1000	250	MPa 13	MPa 64	MPa 55	MPa 70	cc max 100

	*		Femmina	Maschio	Ø A	Norme	B	C	Ø D	L	CHF	CHM
	04	A	NV14 GAS F	NV14 GAS M	1/4" BSP	DIN 3852-2-X	50	33	27	66	19	19
	06	A	NV38 GAS F	NV38 GAS M	3/8" BSP	DIN 3852-2-X	59,5	39	33	78	24	24
			NV1815 F		M 18X1,5	DIN 3852-2-X	59,5	39	33	78	24	24
	08	A	NV 12 GAS F	NV12 GAS M	1/2" BSP	DIN 3852-2-X	66	44	38	88	27	27
		B	NV 0/2215 F	NV 0/2215 M	M 22X1,5	ISO 6149-1	66	47	38	88	27	27
	12	A	NV34 GAS F	NV34 GAS M	3/4" BSP	DIN 3852-2-X	82,5	53,5	48	107	34	34
	16	A	NV 1 GAS F	NV 1 GAS M	1" BSP	DIN 3852-2-X	100	66	56	132	41	41
	20	A	NV 114 GAS F	NV 114 GAS M	1" 1/4 BSP	DIN 3852-2-X	115	73	70	146	50	50
	24	A	NV 112 GAS F	NV 112 GAS M	1" 1/2 BSP	DIN 3852-2-X	127,5	83,5	84	166	60	60
	32		NV 2 GAS F	NV 2 GAS M	2" BSP	DIN 3852-2-X	151	100	119	200	75	75

CARATTERISTICHE:
Connessione: *arretrando la ghiera*
Disconnessione: *arretrando la ghiera*
Occlusione: *a valvola sporgente*
Innestabilità: *in assenza di pressione*
Disinnestabilità in pressione: *non consentita*

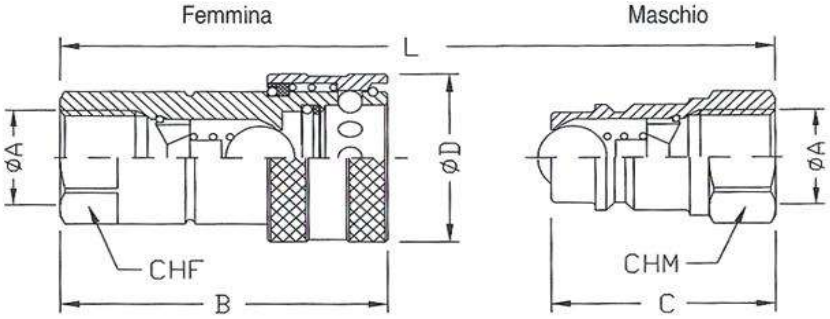

NS

BASE		Diametro nominale	Portata nom.	Forza di innesto	Press. max di eserc.	Pressione minima di scoppio Innestato	Maschio	Femmina	Perdita di olio
1/4"	04	mm 5	l/min 15	55	MPa 25	MPa 140	MPa 100	MPa 100	cc max 0,7
3/8"	06	mm 7	l/min 30	83	MPa 25	MPa 140	MPa 100	MPa 100	cc max 1
1/2"	08	mm 8,5	l/min 50	89	MPa 20	MPa 120	MPa 85	MPa 80	cc max 1,5
3/4"	12	mm 12	l/min 80	170	MPa 17	MPa 150	MPa 68	MPa 95	cc max 7
1"	16	mm 13,5	l/min 140	140	MPa 22	MPa 160	MPa 90	MPa 120	cc max 11

	*		Femmina	Maschio	Ø A	Norme	B	C	Ø D	L	CHF	CHM
	04	A	NS 14 GAS F	NS 14 GAS M	1/4" BSP	DIN 3852-2-X	50	33	27	66	19	19
	06	A	NS 38 GAS F	NS 38 GAS M	3/8" BSP	DIN 3852-2-X	59,5	39	33	78	24	24
				NS 1815 M	M 18X1,5	DIN 3852-2-X	59,5	39	33	78	24	24
	08	A	NS 12 GAS F	NS 12 GAS M	1/2" BSP	DIN 3852-2-X	66	44	38	88	27	27
	12	A	NS 34 GAS F	NS 34 GAS M	3/4" BSP	DIN 3852-2-X	82,5	53,5	48	107	34	34
	16	A	NS 1 GAS F	NS 1 GAS M	1" BSP	DIN 3852-2-X	100	66	56	132	41	41

CARATTERISTICHE:
Connessione: *spingendo la parte maschio (push)*
Disconnessione: *tirando la parte maschio (pull)*
Occlusione: *a valvola sporgente*
Innestabilità: *in assenza di pressione*
Disinnestabilità in pressione: *non consentita*

Femmina

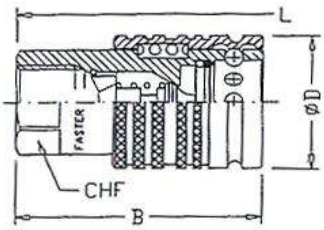

Maschio

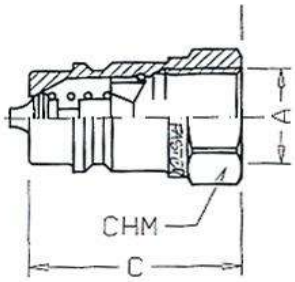

PV

BASE	Diametro nominale	Portata nom.	Forza di innesto	Press. max di eserc.	Pressione minima di scoppio Innestato	Maschio	Femmina	Perdita di olio
08	mm 10,5	l/min 75	160	MPa 26	MPa 148	MPa 105	MPa 110	cc max 1,8

	*		Femmina	Maschio	Ø A	Norme	B	C	Ø D	L	CHF	CHM
	08		PV 12 GAS F	NV 12 GAS M	1/2" BSP	DIN 3852-2-X	66	44	38	88	27	27
			PV 12 NPT F	NV 12 NPT M	1/2" NPTF	ANSI B 1.20.3	66	44	38	88	27	27

CARATTERISTICHE:
Connessione: *spingendo la parte maschio (push)*
Disconnessione: *tirando la parte maschio (pull)*
Occlusione: *a valvola sporgente*
Innestabilità: *solo parte maschio in pressione*
Disinnestabilità in pressione: *solo come manovra di emergenza*

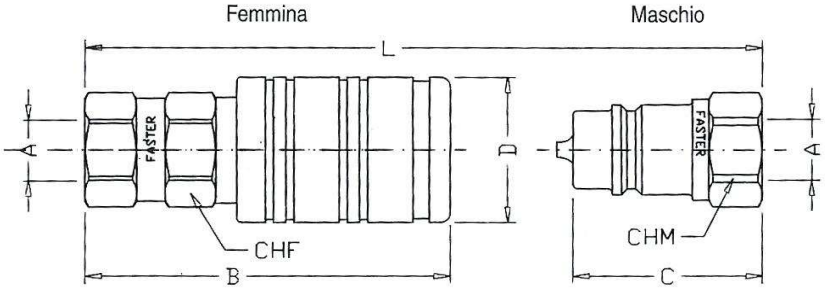

3CPV

BASE	Diametro nominale	Portata nom.	Forza di innesto	Press. max di eserc.	Pressione minima di scoppio Innestato	Maschio	Femmina	Perdita di olio
08	mm 10,5	l/min 70	185	MPa 25	MPa 100	MPa 105	MPa 100	cc max 1,8

	*	Femmina	Maschio	Ø A	Norme	B	C	Ø D	L	CHF	CHM
	08	3CPV 12GAS F		1/2" BSP	DIN 3852-2-X	89,3	44	38	111,3	27	27
		3CPV 12NPT F		1/2" NPTF	ANSI B 1.20.3	89,3	44	38	111,3	27	27
	08	3CPV 34UNF F		3/4" UNF	SAE J 1926-1	89,3	44	38	111,3	27	27
		3CPV 78UNF F		7/8" UNF	SAE J 1926-1	91,3	44	38	111,3	27	27
		3CPV 0/2215 F		M 22X1,5	ISO 6149-1	89,3	44	38	111,3	27	27

TAPPI DI PROTEZIONE IN PVC
I tappi protettivi in PVC sono prodotti con una particolare molecola antiolio che resiste alle temperature da -30°C a + 100°C.
Disponibile in diversi colori e personalizzabili per quantitativi minimi.

TM 12

TAPPI MASCHIO PER INNESTO FEMMINA

TM 12L	TM 12 L/A	TM 12 L/G	TM 12 L/N
	TM 12 L/N	TM 12 L/R	

TAPPI FEMMINA PER INNESTO MASCHIO

TF 12	TF 12 A	TF 12 N	TF 12 V
	TF 12 G	TF 12 R	

TF 12

TAPPI DI PROTEZIONE AUTOMATICI TA
Studiati per innesti rapidi tipo ***PUSH-PULL***
Si chiude automaticamente quando viene disinnestata la parte maschio e impedisce l'entrata di polvere e sporco. Costruito in Nylon con molle in acciaio inossidabile, risulta particolarmente resistente agli urti e agli agenti atmosferici. E' disponibile il tappo ***TA*** *colore nero, con coperchio speciale per inserti colorati (Cod. TAID) che agevolano l'identificazione delle linee.Disponibile in diversi colori e personalizzabili per quantitativi minimi.*

TA ID 12

TAPPI PER FEMMINA

TM 12	TA 12G	TA 12R	TA 12N
	TA 12 V	TA 12 M	

TA 12

OLEODINAMICA

Sede: 60035 JESI (AN) - Via G. di Vittorio, 9 - Tel 0731 207231

Filiale: 41100 MODENA - Via Respighi, 78 - Tel 059 270966

e-mail: om@omoleodinamica.com - www.omoleodinamica.com - C.F. e P.IVA 00478760424